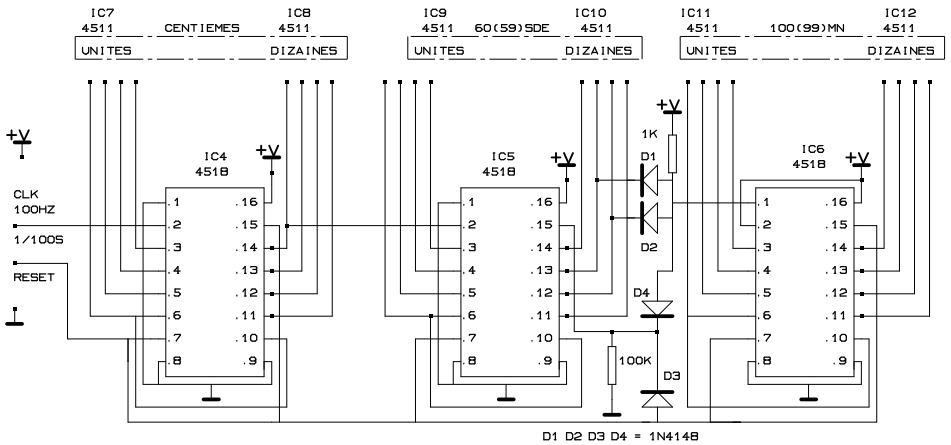
IC7
4511
CENTIEMES
IC8
4511
UNITES
DIZAINES
IC9
4511
60(59)SDE
IC10
4511
UNITES
DIZAINES
IC11
4511
100(99)MN
IC12
4511
UNITES
DIZAINES
IC4
4518
IC5
4518
IC6
4518
+V
CLK
100HZ
1/100S
RESET
1K
D1
D2
D3
D4
100K
D1 D2 D3 D4 = 1N4148