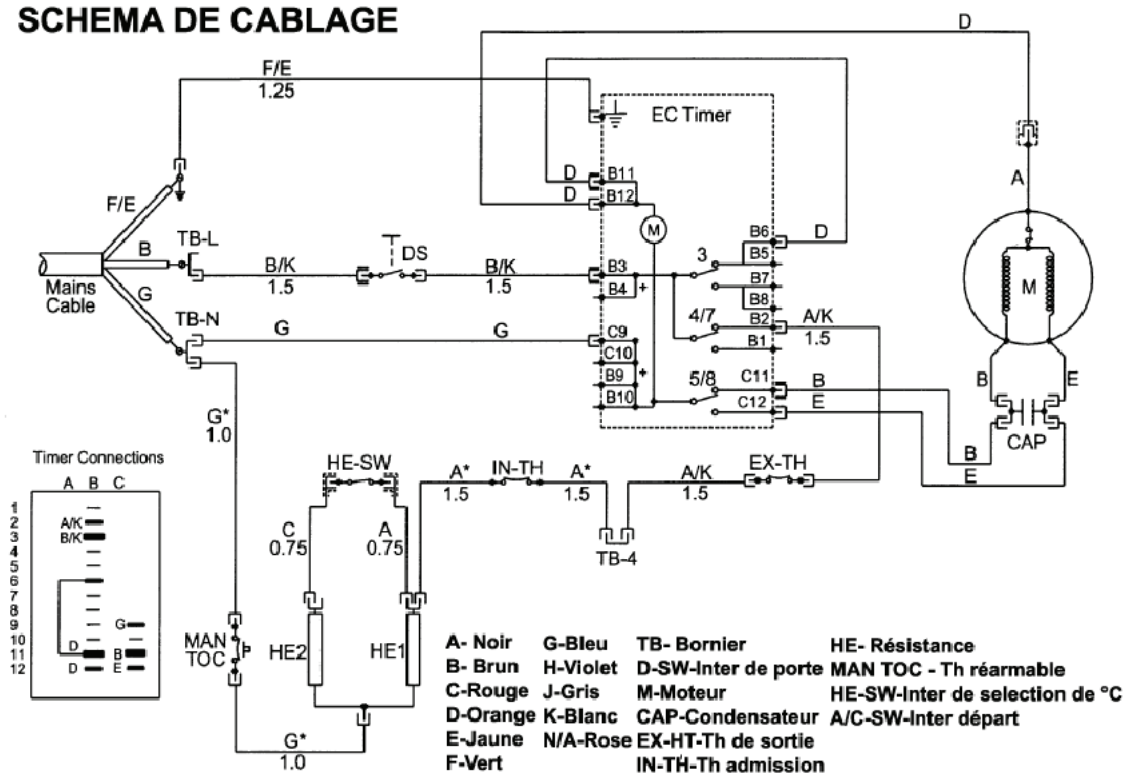SCHEMA DE CABLAGE