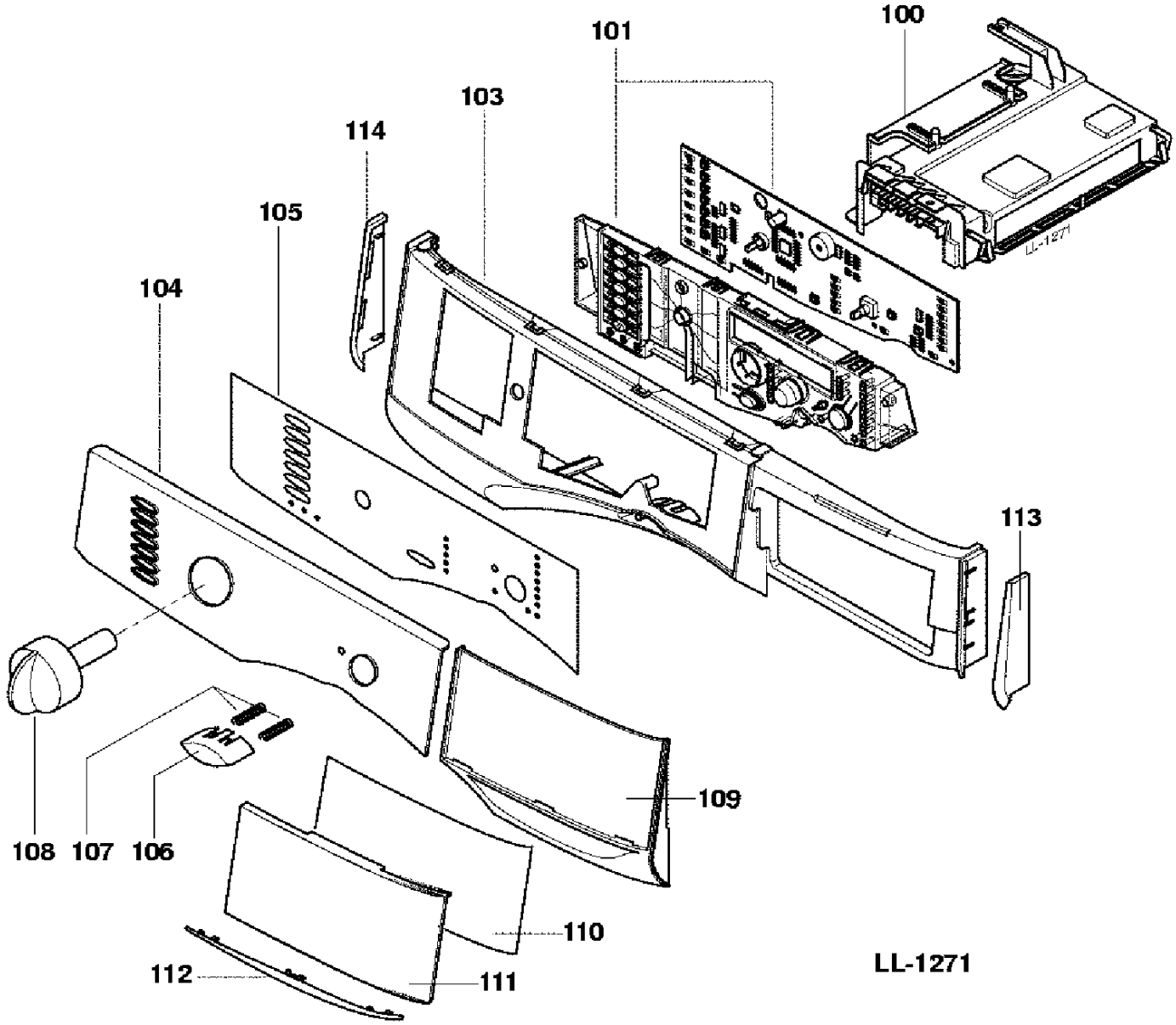
100
101
103
114
105
104
113
109
108
107
106
110
112
111
LL-1271

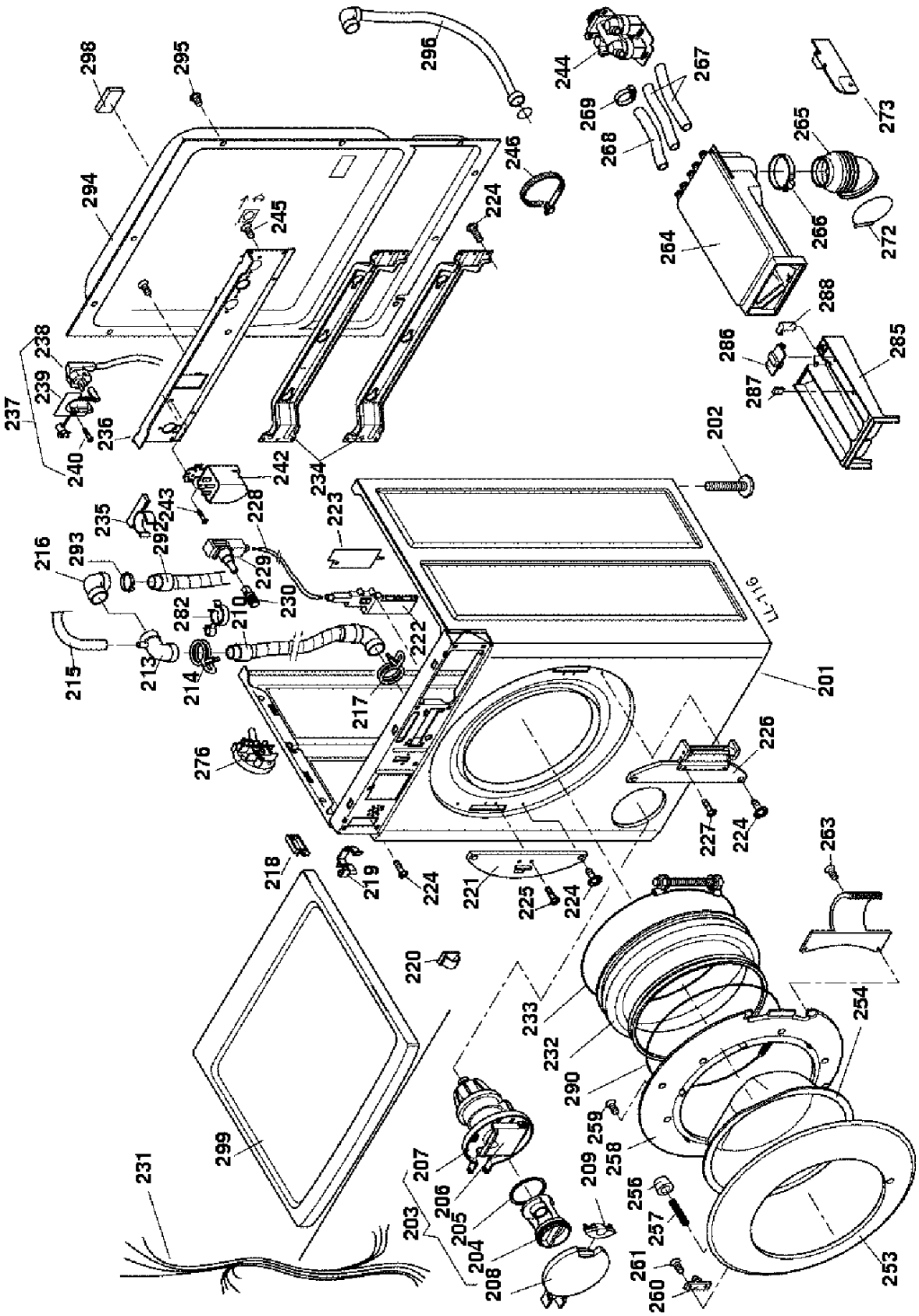
298
295
296
244
267
269
268
273
265
246
294
245
224
264
266
272
288
238
239
237
236
240
286
285
287
202
242
234
243
228
223
235
292
216
293
229
230
282
210
222
215
213
214
217
201
276
226
227
224
263
218
219
224
221
225
224
220
233
232
254
290
259
258
209
256
257
261
260
253
231
299
207
206
205
203
204
208

LL-116

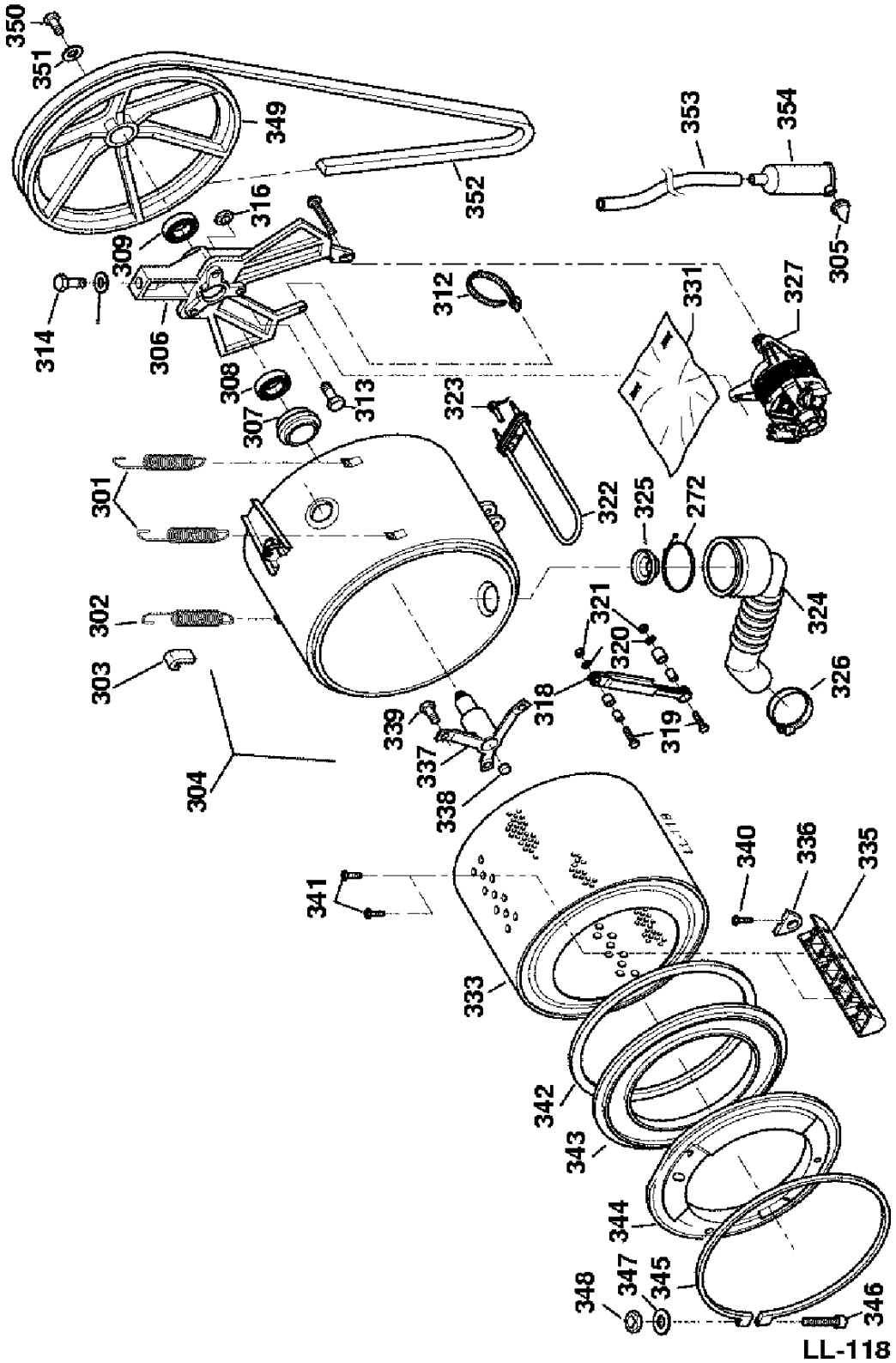
350
351
349
352
353
354
316
309
305
314
306
312
331
327
308
313
323
307
301
322
325
272
302
321
320
324
303
318
326
339
319
337
304
338
340
336
335
341
333
342
343
344
348
347
345
346

LL-118