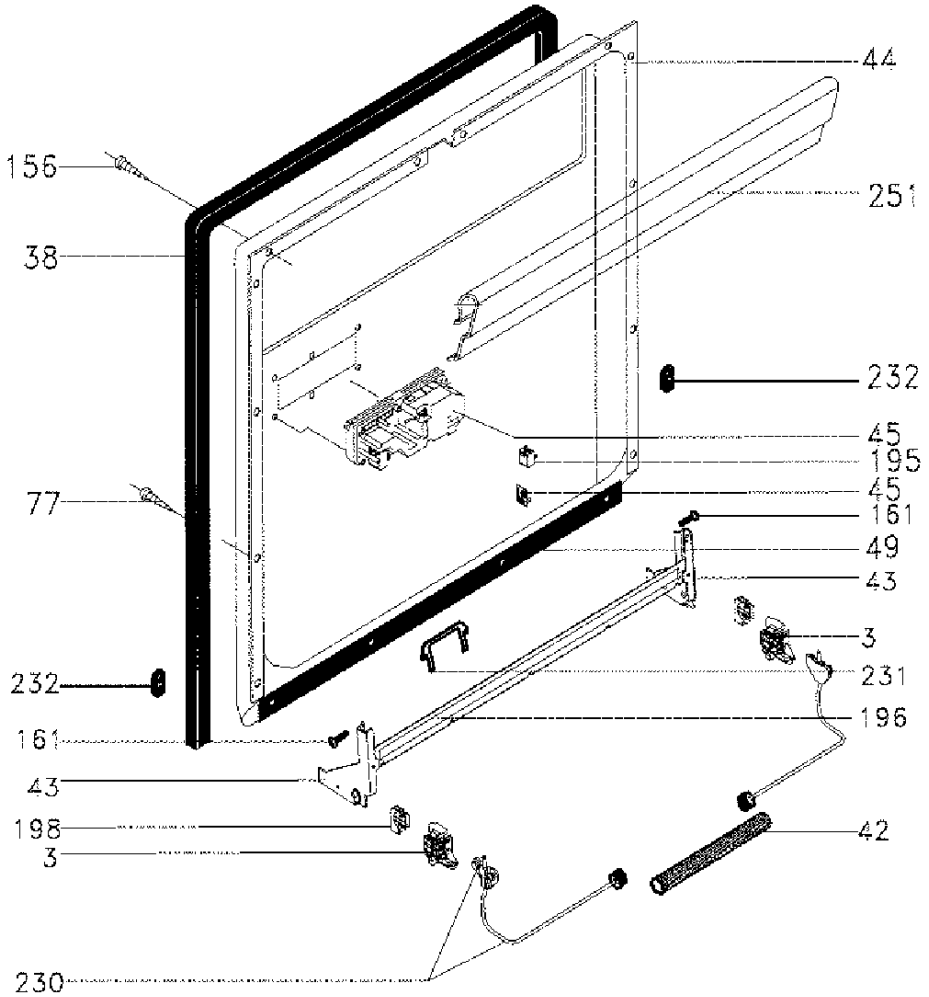
44
156
251
38
232
45
195
77
45
161
49
43
3
232
231
196
161
43
198
42
3
230

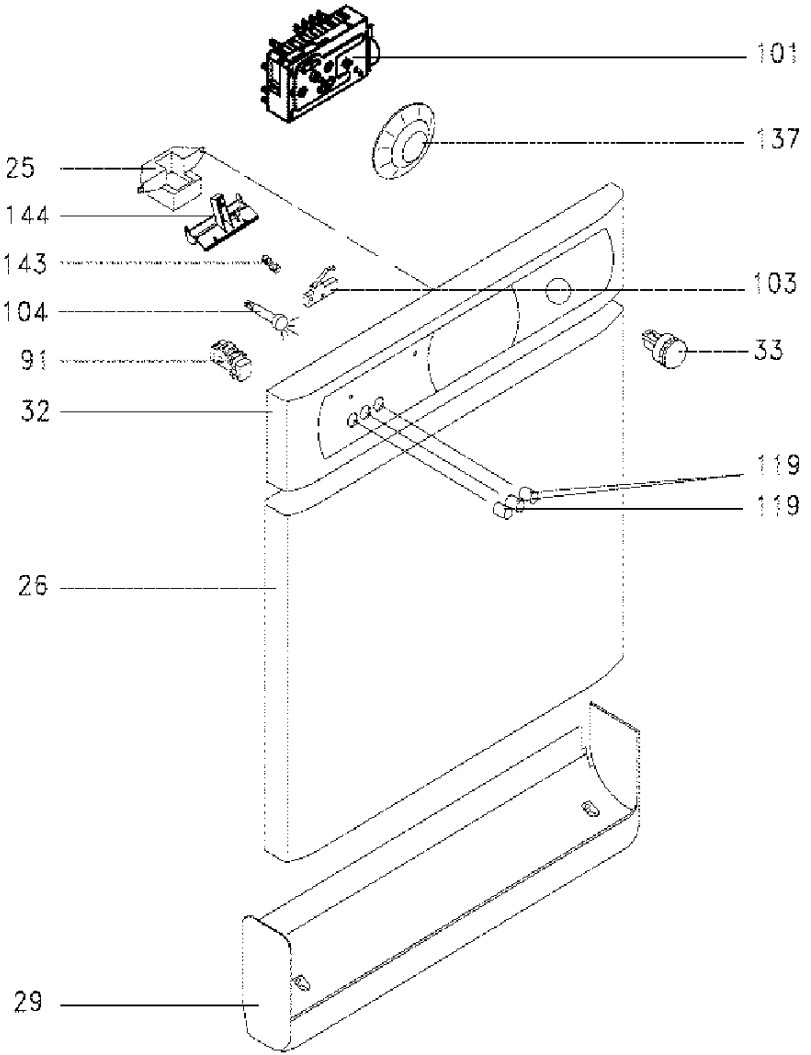
101
137
25
144
143
103
104
33
91
32
119
119
26
29

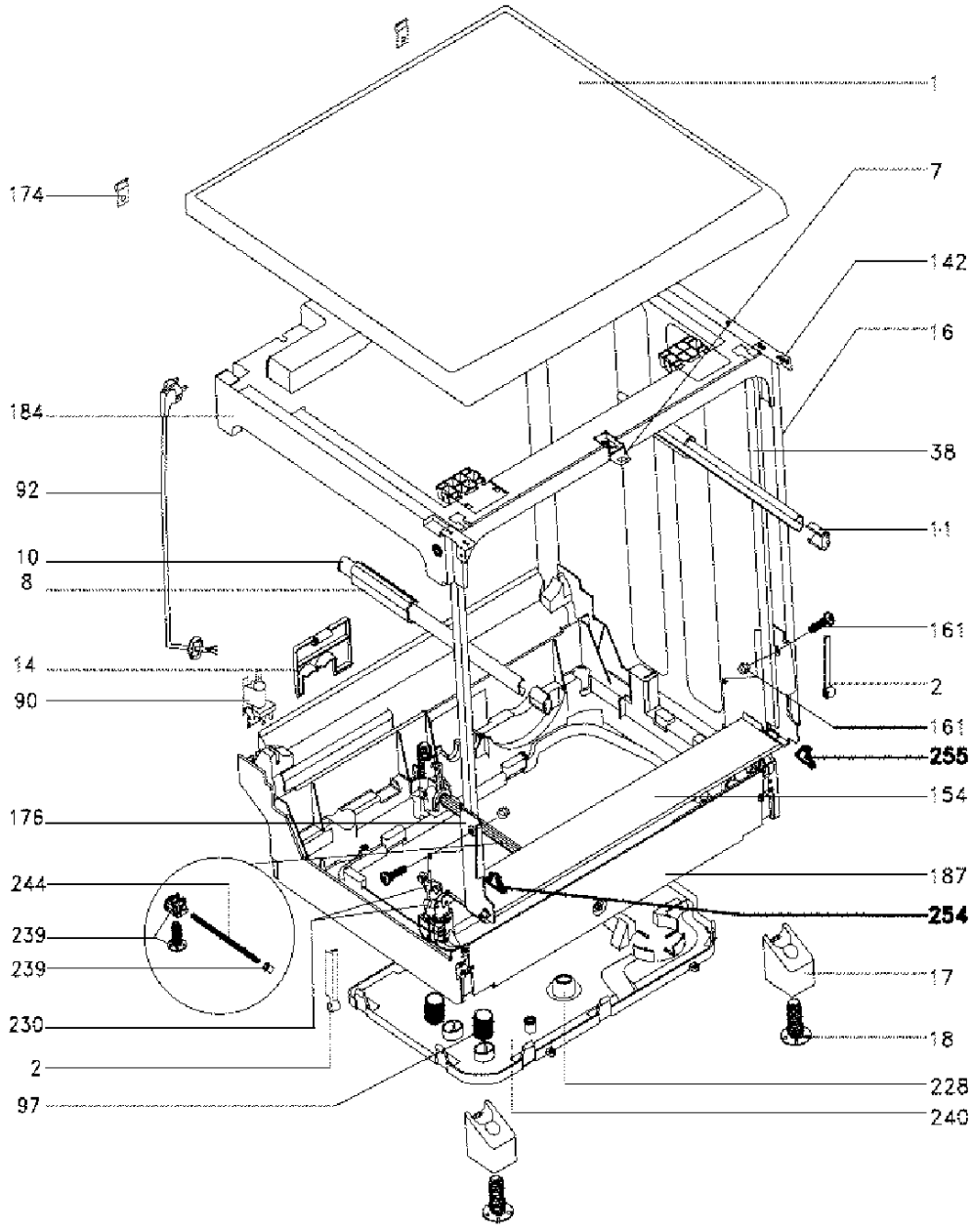
1
174
7
142
16
184
38
92
11
10
8
161
14
2
90
161
255
154
176
187
244
254
239
239
17
230
18
2
228
97
240

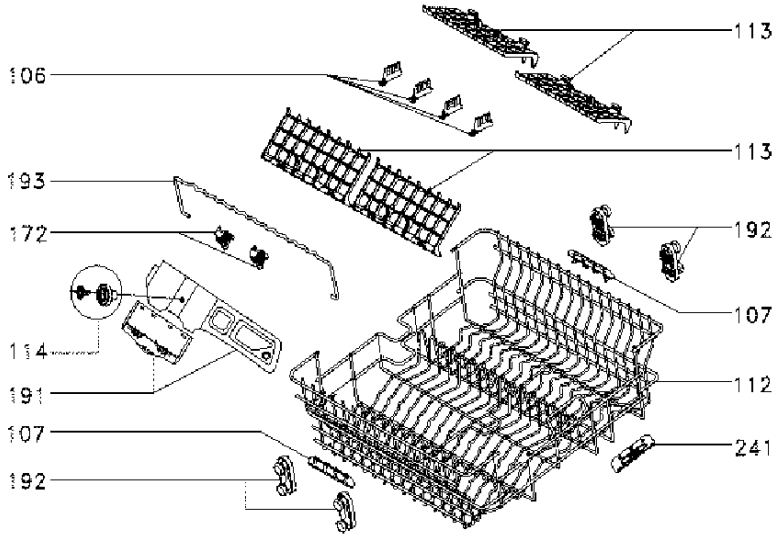
113
106
113
193
192
172
107
114
112
191
107
241
192

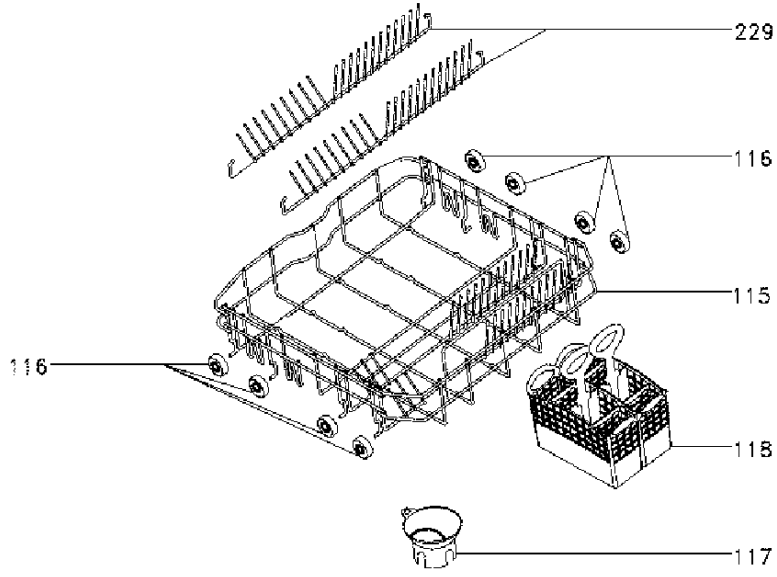
229
116
115
116
118
117

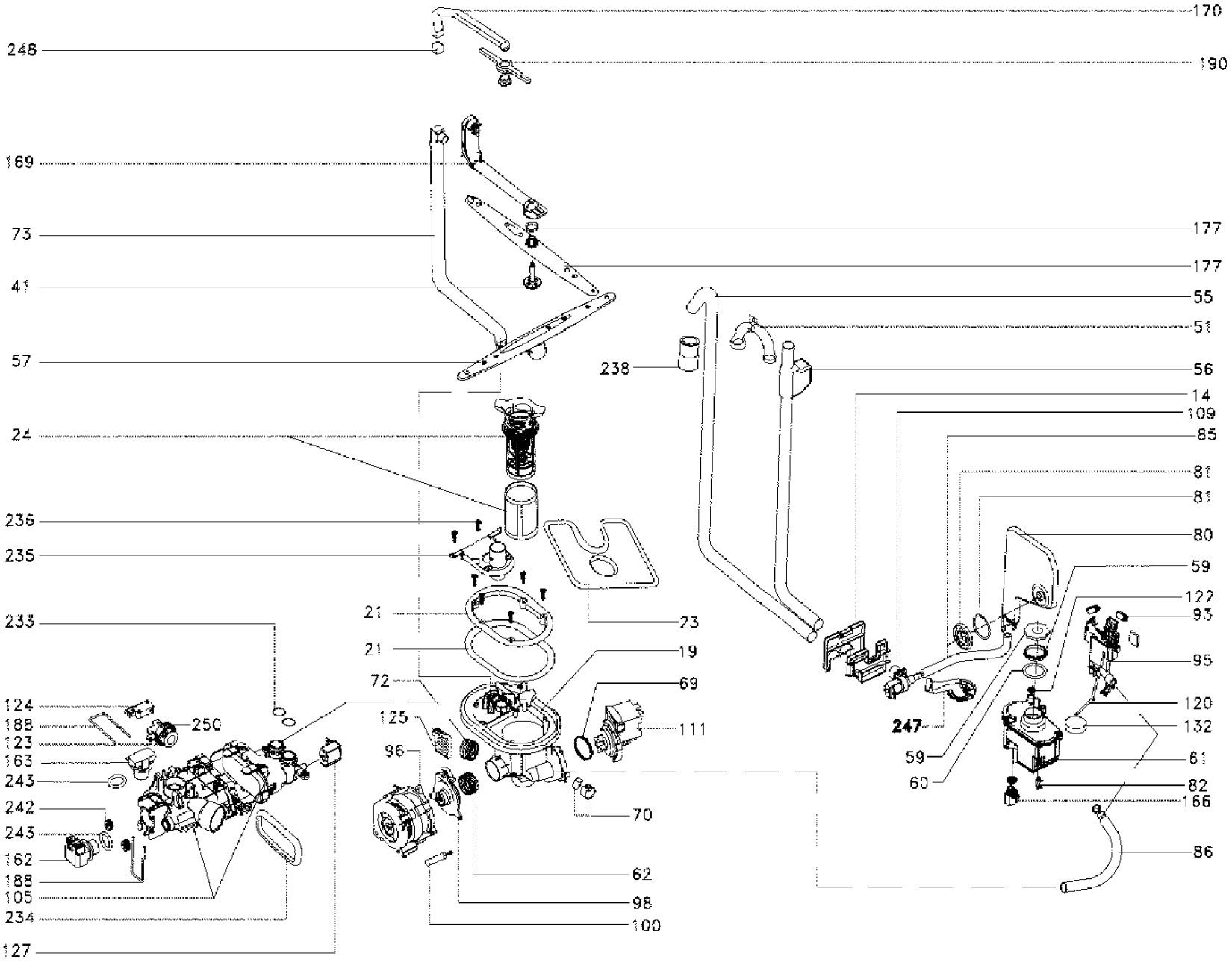
170
248
190
169
73
177
177
41
55
51
57
238
56
14
109
24
85
81
81
236
80
235
59
122
21
23
93
233
21
19
95
72
69
124
188
250
125
111
120
123
247
132
163
96
59
61
243
60
82
242
166
70
243
162
86
188
62
105
98
234
100
127