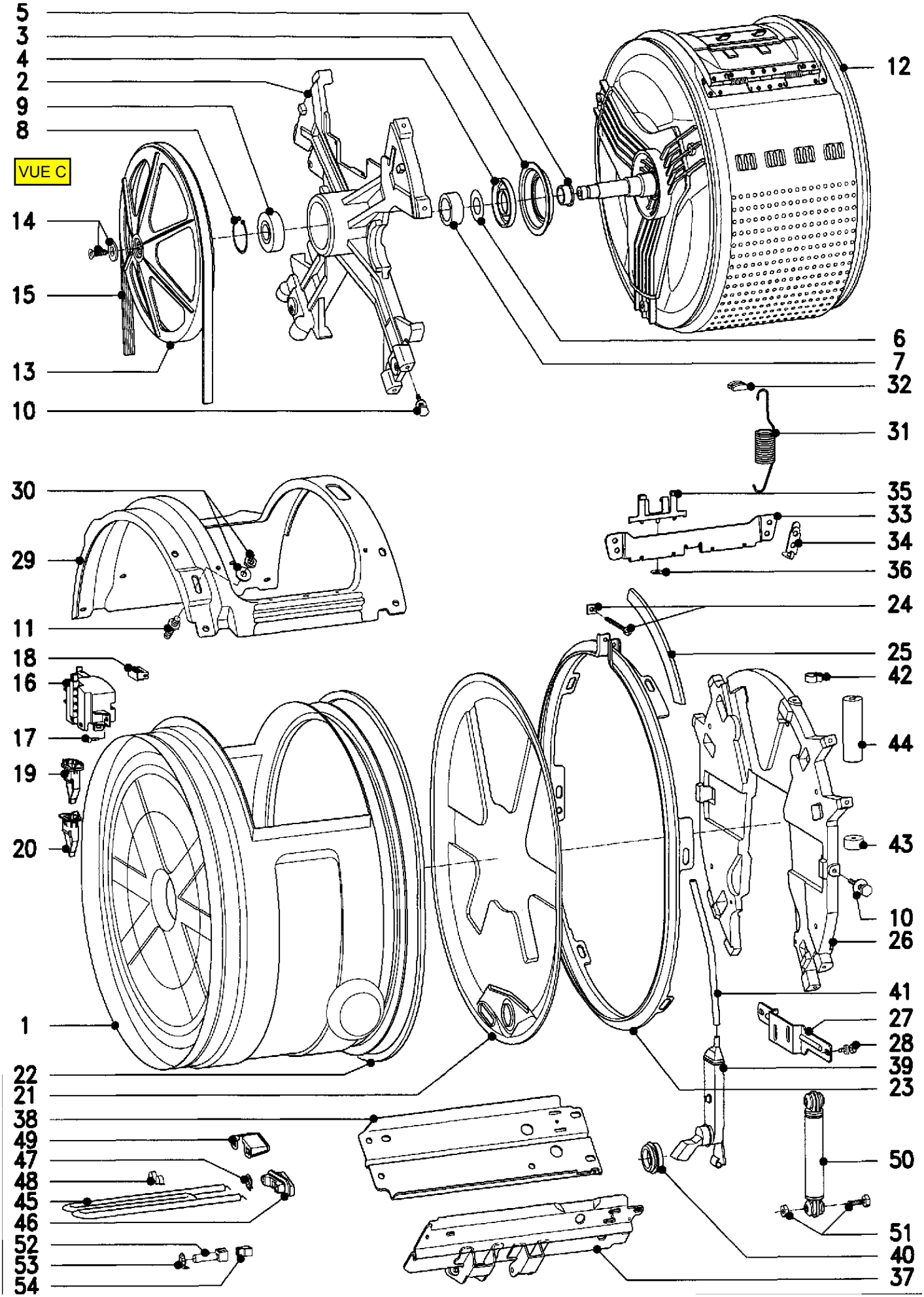
VUE C
5
3
4
2
9
8
14
15
13
10
12
6
7
32
31
35
33
34
36
30
29
11
24
25
42
18
16
17
19
20
44
43
10
26
41
27
28
39
23
1
22
21
38
49
47
48
45
46
52
53
54
50
51
40
37