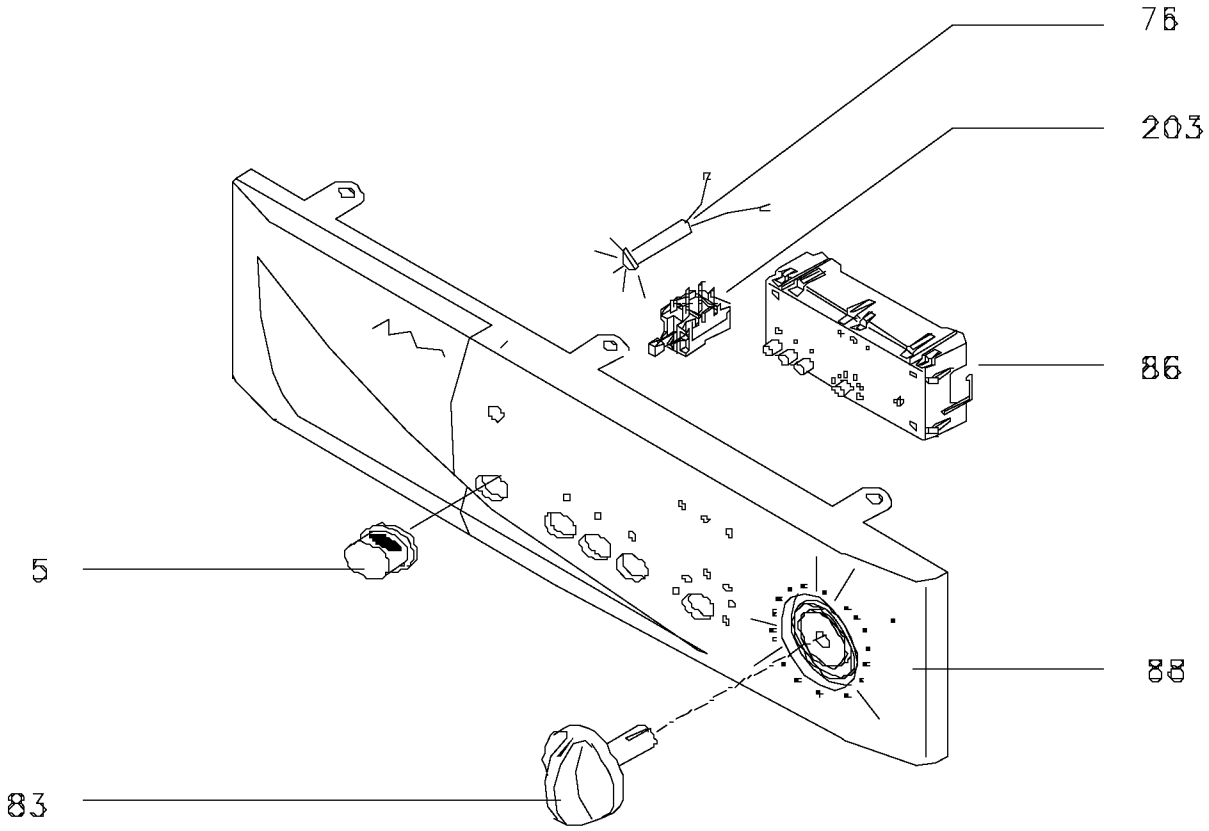
75
203
86
5
88
83

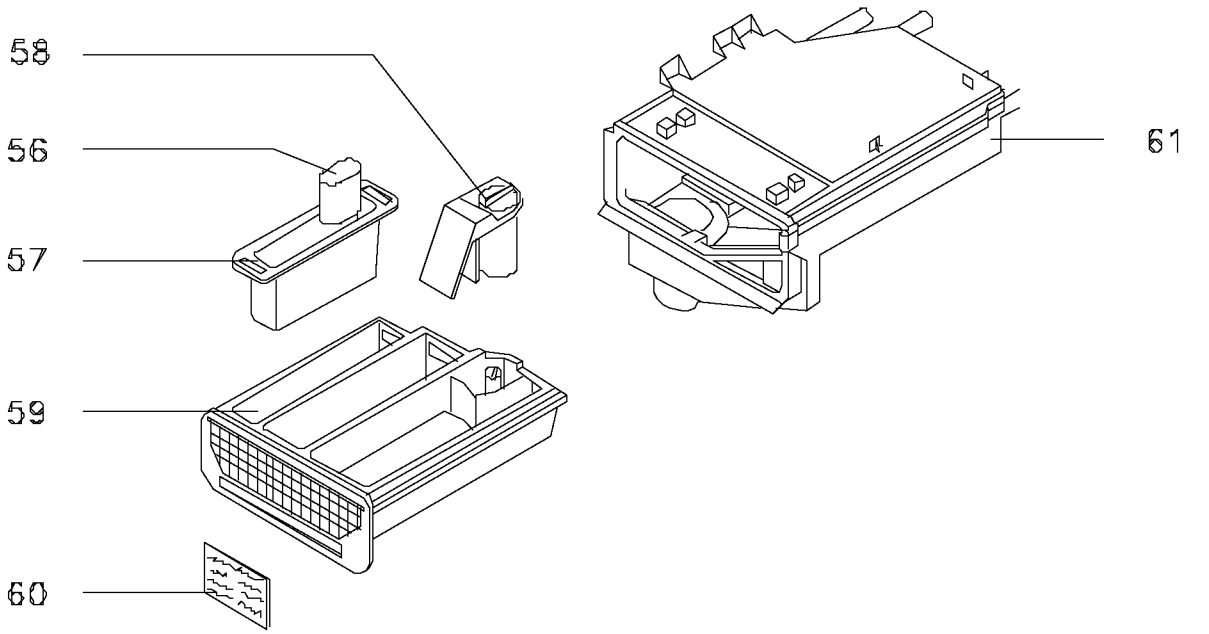
58
56
57
59
60
61