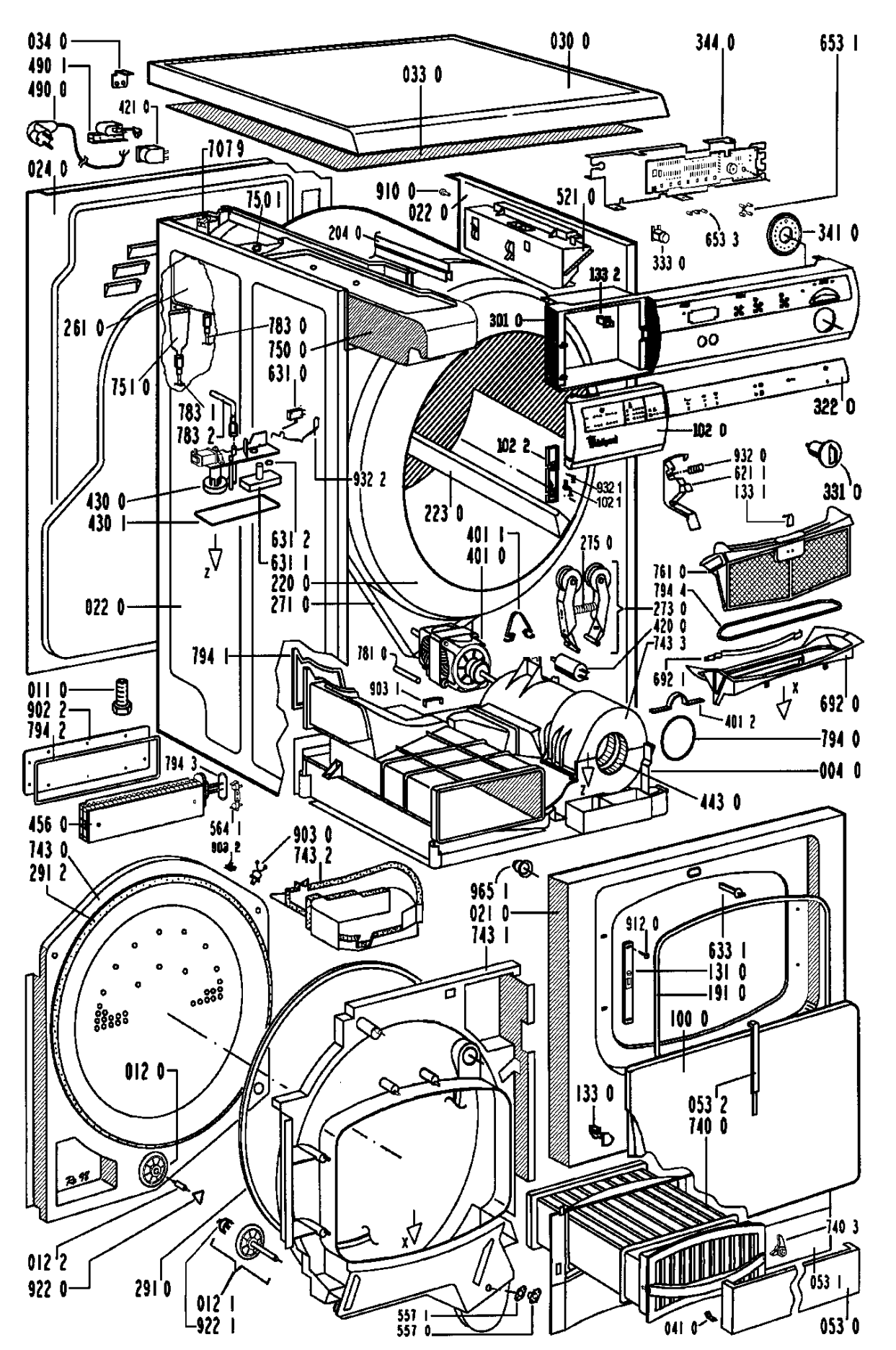
034 0
490 1
490 0
421 0
024 0
033 0
030 0
344 0
653 1
707 9
750 1
910 0
022 0
521 0
204 0
653 3
341 0
333 0
133 2
261 0
783 0
750 0
631 0
301 0
751 0
783 1
783 2
322 0
102 0
102 2
932 0
621 1
133 1
331 0
932 2
932 1
102 1
430 0
430 1
223 0
401 1
401 0
275 0
631 2
631 1
220 0
271 0
761 0
794 4
273 0
420 0
743 3
022 0
794 1
781 0
903 1
692 1
692 0
011 0
902 2
794 2
401 2
794 0
004 0
794 3
443 0
456 0
564 1
903 2
903 0
743 2
743 0
291 2
965 1
021 0
743 1
912 0
633 1
131 0
191 0
100 0
012 0
133 0
053 2
740 0
740 3
012 2
922 0
291 0
012 1
922 1
557 1
557 0
041 0
053 1
053 0