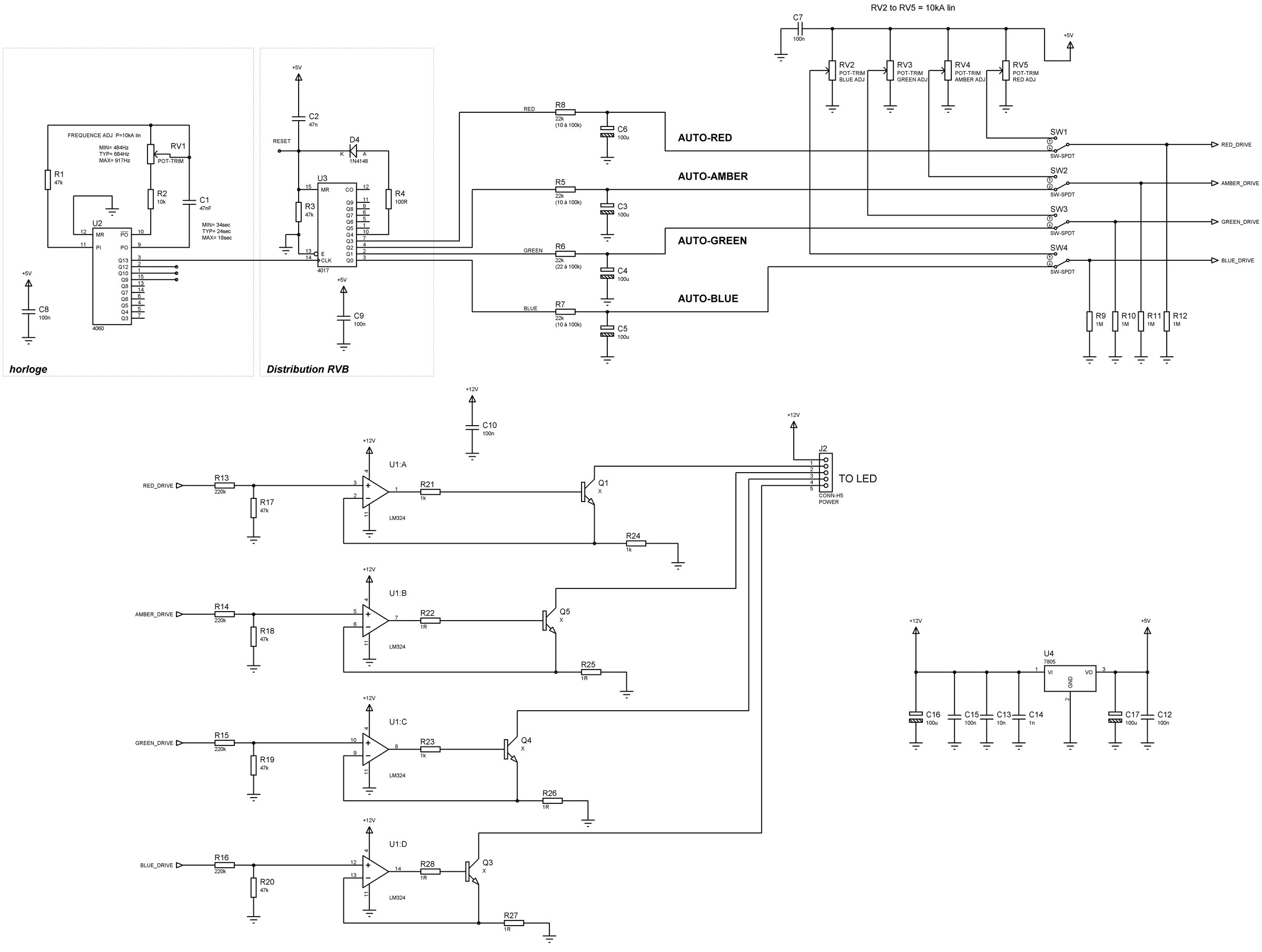
RV2 to RV5 = 10kA lin
C7
100n
+5V
RV2
POT-TRIM
BLUE ADJ
RV3
POT-TRIM
GREEN ADJ
RV4
POT-TRIM
AMBER ADJ
RV5
POT-TRIM
RED ADJ
FREQUENCE ADJ P=10kA lin
MIN= 484Hz
TYP= 684Hz
MAX= 917Hz
RV1
POT-TRIM
R1
47k
R2
10k
C1
47nF
MIN= 34sec
TYP= 24sec
MAX= 18sec
U2
MR
PI
PO
Q13
Q12
Q10
Q9
Q8
Q7
Q6
Q5
Q4
Q3
4060
C8
100n
horloge
C2
47n
RESET
D4
1N4148
U3
MR
CO
Q9
Q8
Q7
Q6
Q5
Q4
Q3
Q2
Q1
Q0
E
CLK
4017
R3
47k
R4
100R
C9
100n
Distribution RVB
RED
R8
22k
(10 à 100k)
C6
100u
AUTO-RED
R5
22k
(10 à 100k)
C3
100u
AUTO-AMBER
GREEN
R6
22k
(22 à 100k)
C4
100u
AUTO-GREEN
BLUE
R7
22k
(10 à 100k)
C5
100u
AUTO-BLUE
SW1
SW-SPDT
SW2
SW-SPDT
SW3
SW-SPDT
SW4
SW-SPDT
RED_DRIVE
AMBER_DRIVE
GREEN_DRIVE
BLUE_DRIVE
R9
1M
R10
1M
R11
1M
R12
1M
+12V
C10
100n
J2
CONN-H5
POWER
TO LED
RED_DRIVE
R13
220k
R17
47k
U1:A
LM324
R21
1k
Q1
X
R24
1k
AMBER_DRIVE
R14
220k
R18
47k
U1:B
LM324
R22
1R
Q5
X
R25
1R
GREEN_DRIVE
R15
220k
R19
47k
U1:C
LM324
R23
1k
Q4
X
R26
1R
BLUE_DRIVE
R16
220k
R20
47k
U1:D
LM324
R28
1R
Q3
X
R27
1R
U4
7805
VI
VO
GND
C16
100u
C15
100n
C13
10n
C14
1n
C17
100u
C12
100n