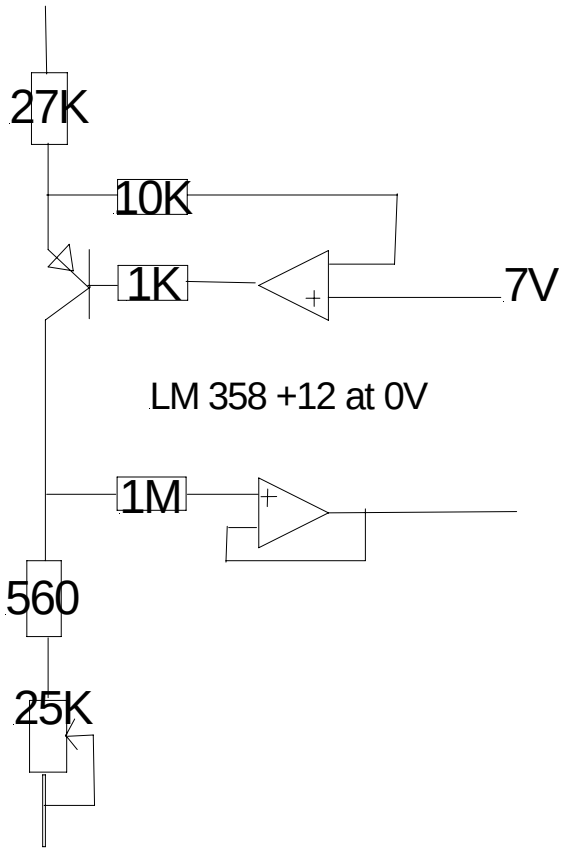
27K
10K
1K
7V
LM 358 +12 at 0V
1M
560
25K