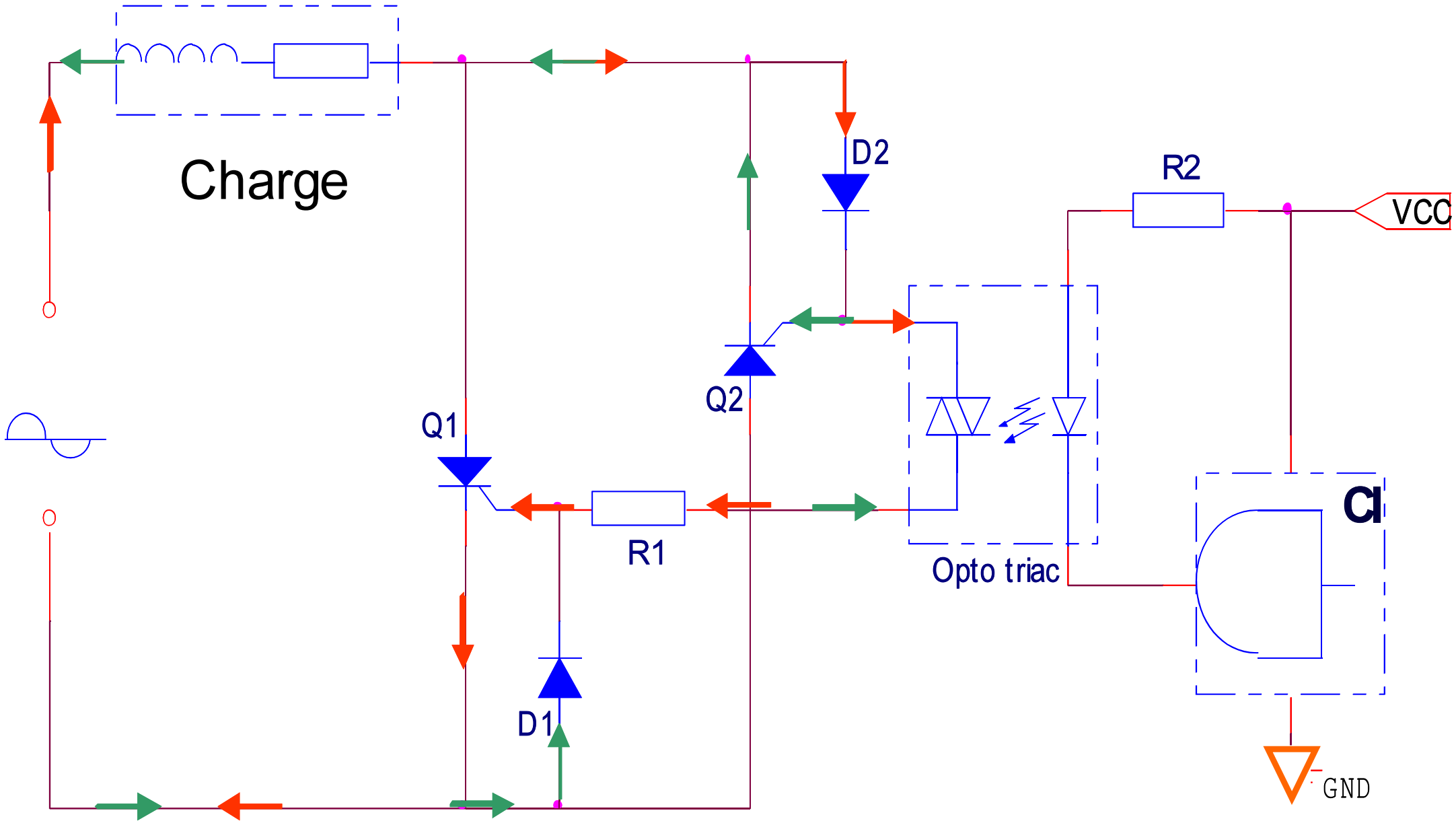
Charge
D2
R2
VCC
Q2
Q1
R1
Opto triac
D1
GND