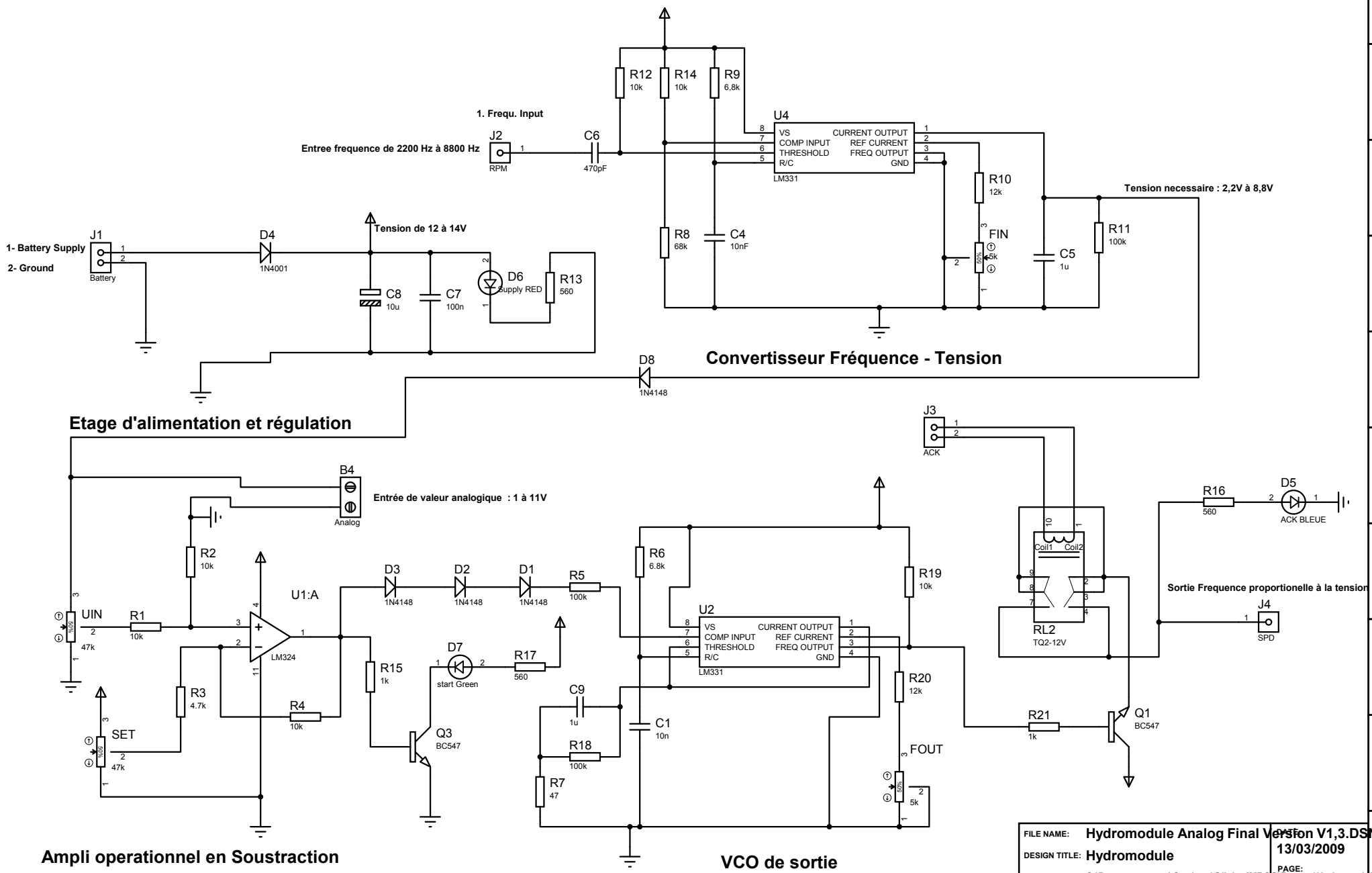
1. Frequ. Input
Entree frequence de 2200 Hz à 8800 Hz
J2
RPM
C6
470pF
R12
10k
R14
10k
R9
6,8k
U4
VS
COMP INPUT
THRESHOLD
R/C
CURRENT OUTPUT
REF CURRENT
FREQ OUTPUT
GND
LM331
R10
12k
FIN
5k
50%
C5
1u
R11
100k
Tension necessaire : 2,2V à 8,8V
R8
68k
C4
10nF
Convertisseur Fréquence - Tension
1- Battery Supply
2- Ground
J1
Battery
D4
1N4001
Tension de 12 à 14V
C8
10u
C7
100n
D6
Supply RED
R13
560
D8
1N4148
Etage d'alimentation et régulation
J3
ACK
B4
Analog
Entrée de valeur analogique : 1 à 11V
R2
10k
UIN
47k
R1
10k
U1:A
LM324
R3
4.7k
SET
47k
R4
10k
D3
1N4148
D2
1N4148
D1
1N4148
R5
100k
R15
1k
Q3
BC547
D7
start Green
R17
560
R6
6.8k
C9
1u
R18
100k
R7
47
C1
10n
U2
VS
COMP INPUT
THRESHOLD
R/C
CURRENT OUTPUT
REF CURRENT
FREQ OUTPUT
GND
LM331
R19
10k
R20
12k
FOUT
5k
50%
Coil1
Coil2
RL2
TQ2-12V
R16
560
D5
ACK BLEUE
Sortie Frequence proportionelle à la tension
J4
SPD
R21
1k
Q1
BC547
Ampli operationnel en Soustraction
VCO de sortie
FILE NAME: Hydromodule Analog Final Version V1,3.DSN
DESIGN TITLE: Hydromodule
PATH: C:\Documents and Settings\Olivier.IMPCO\Bureau\Hydromodule An
BY:
REV:
DATE: 13/03/2009
PAGE: 1 of 4
TIME: 14:22:11