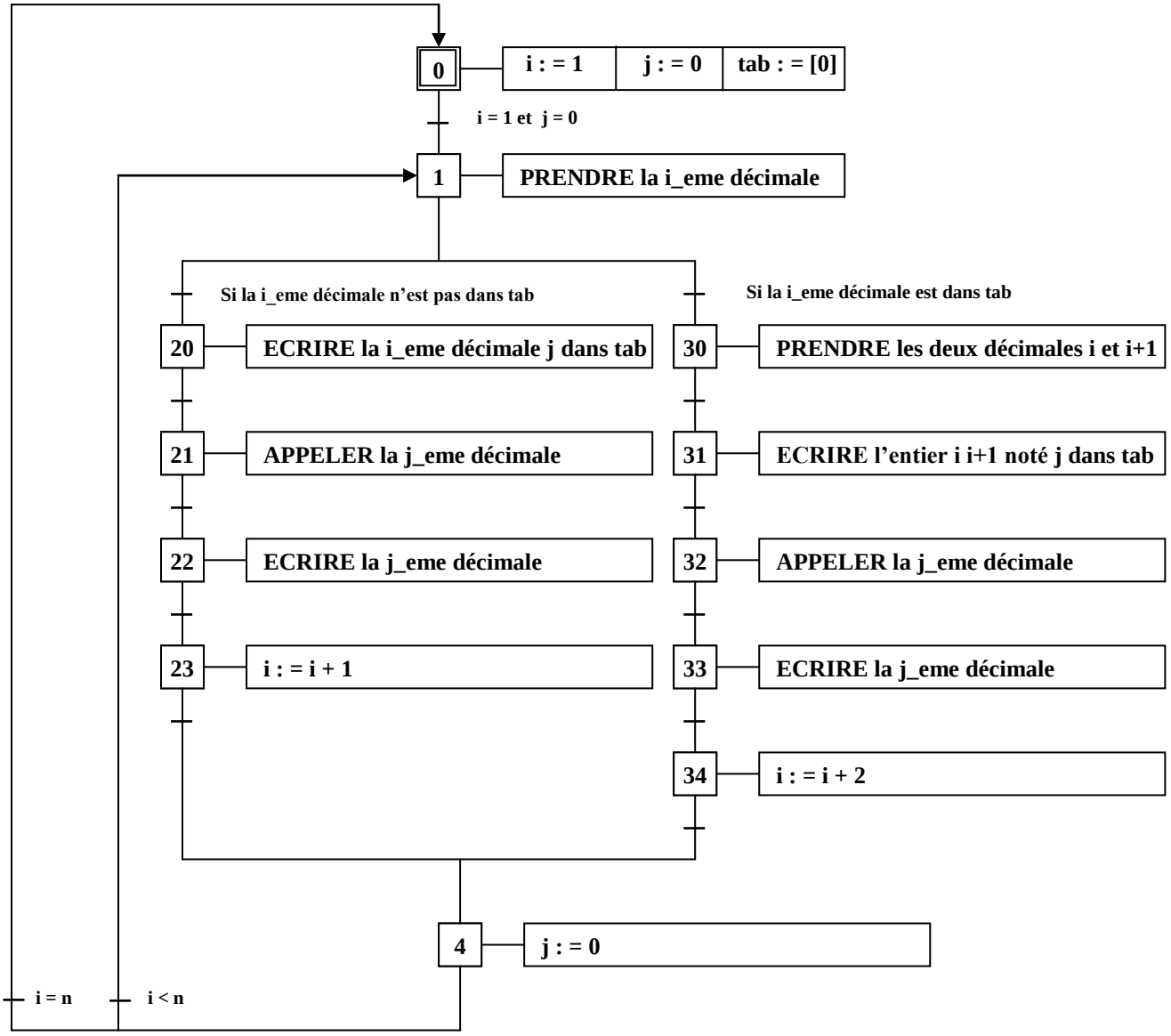GRAFCET : Transformation d'une suite de *n* décimales