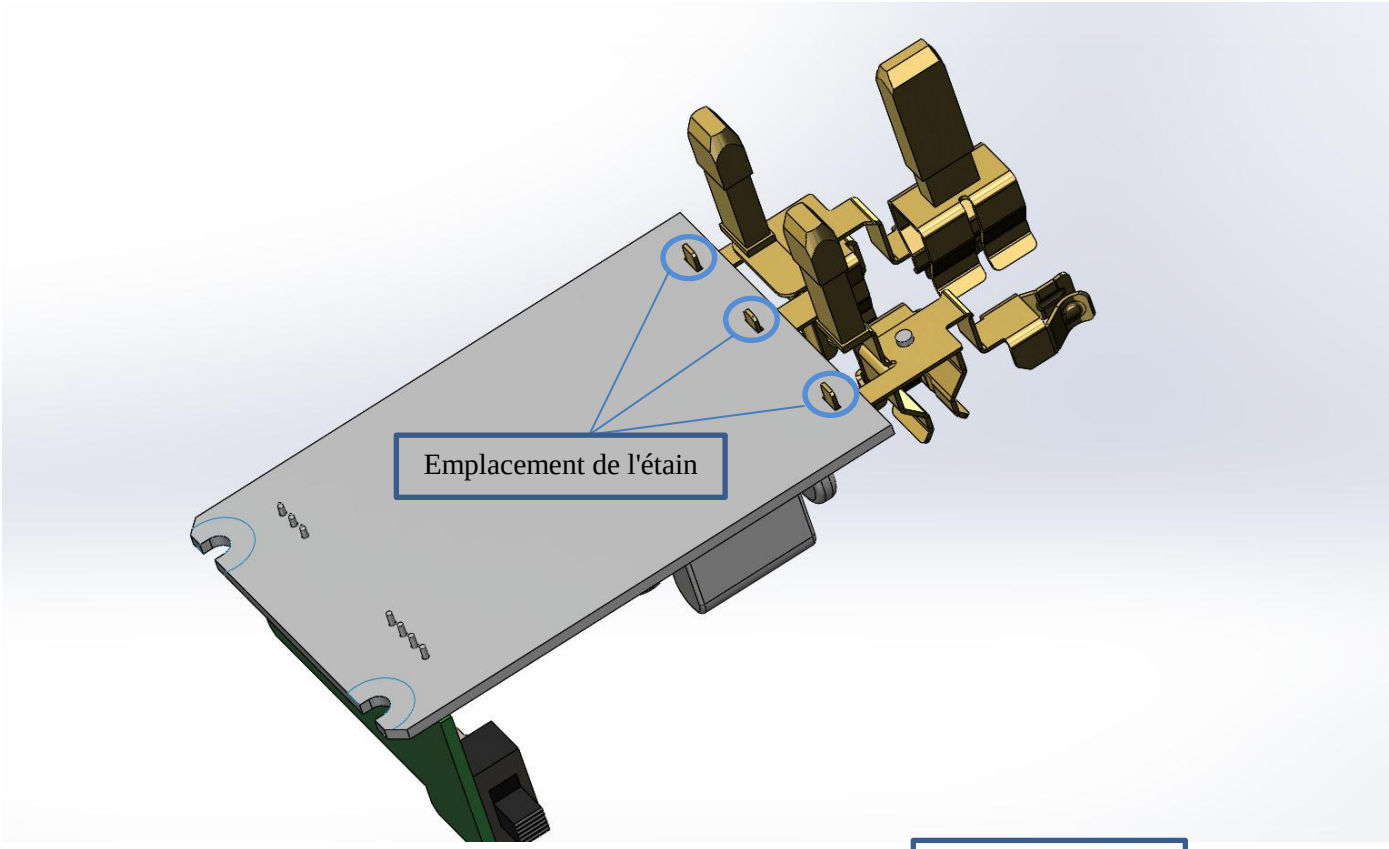
Emplacement de l'étain

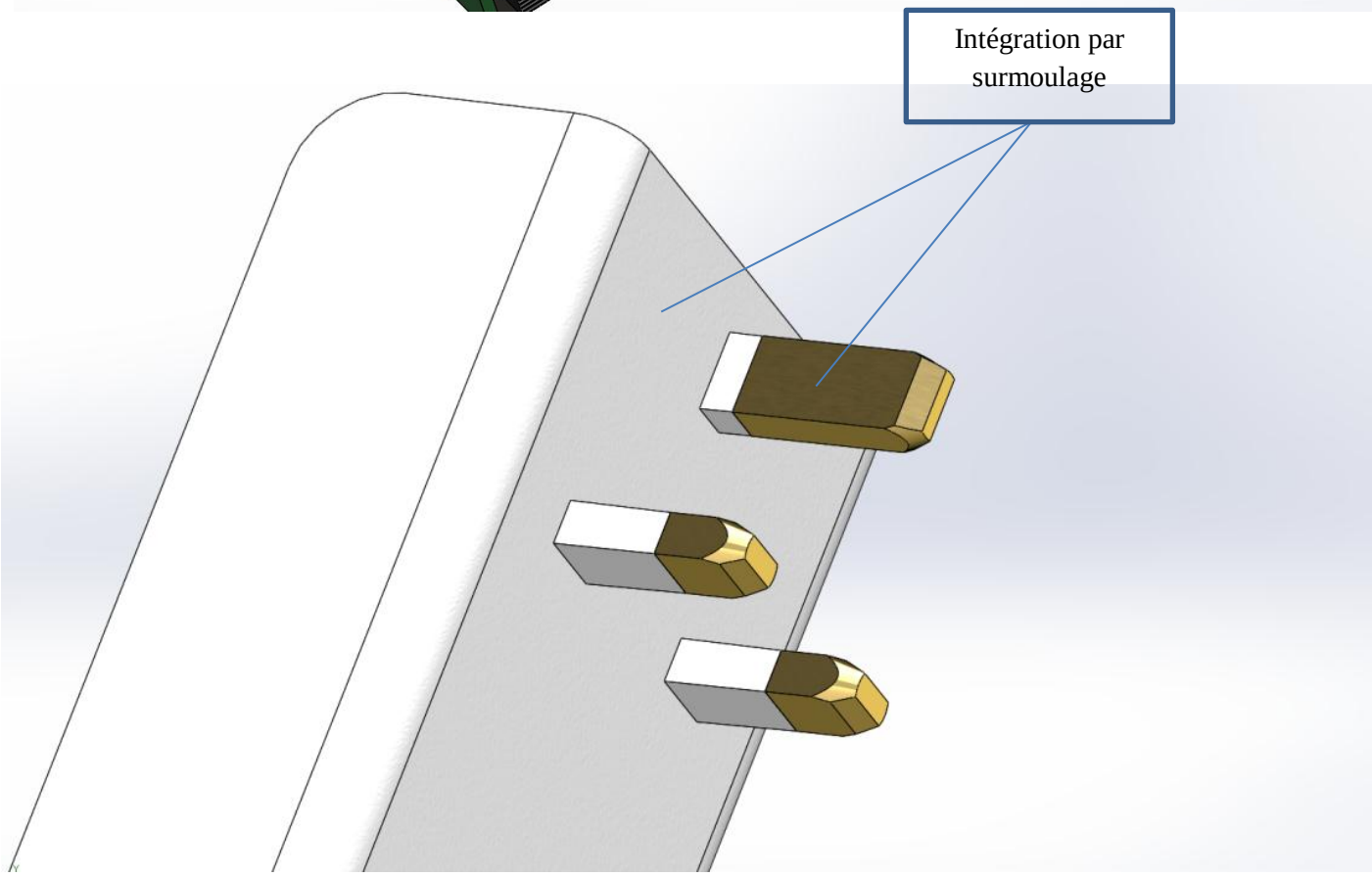
Intégration par surmoulage

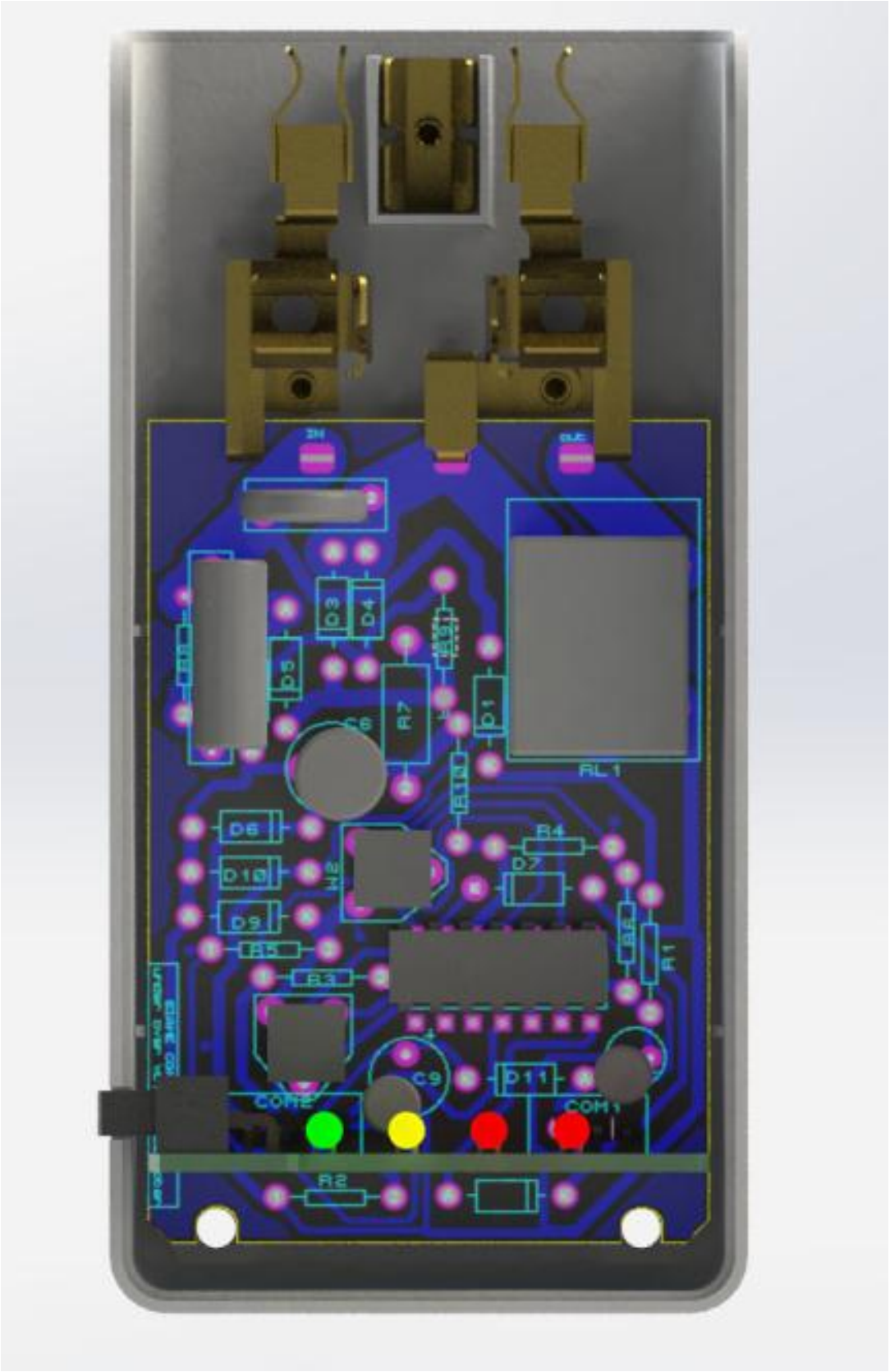
IN
OUT
D3
D4
D5
R7
C6
D1
RL1
D6
D10
D9
R4
D7
R5
R3
R1
C9
D11
COM2
COM1
R2

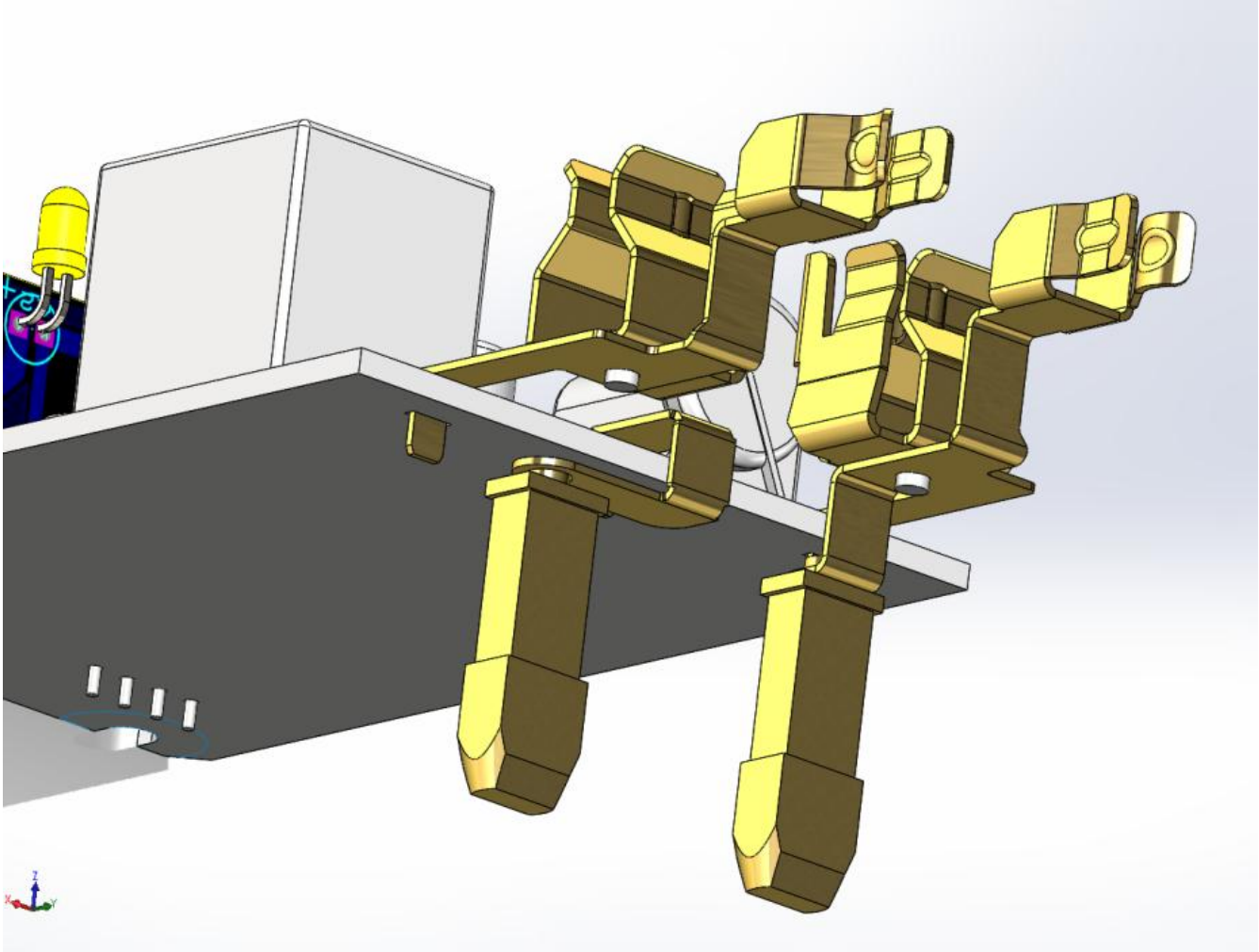

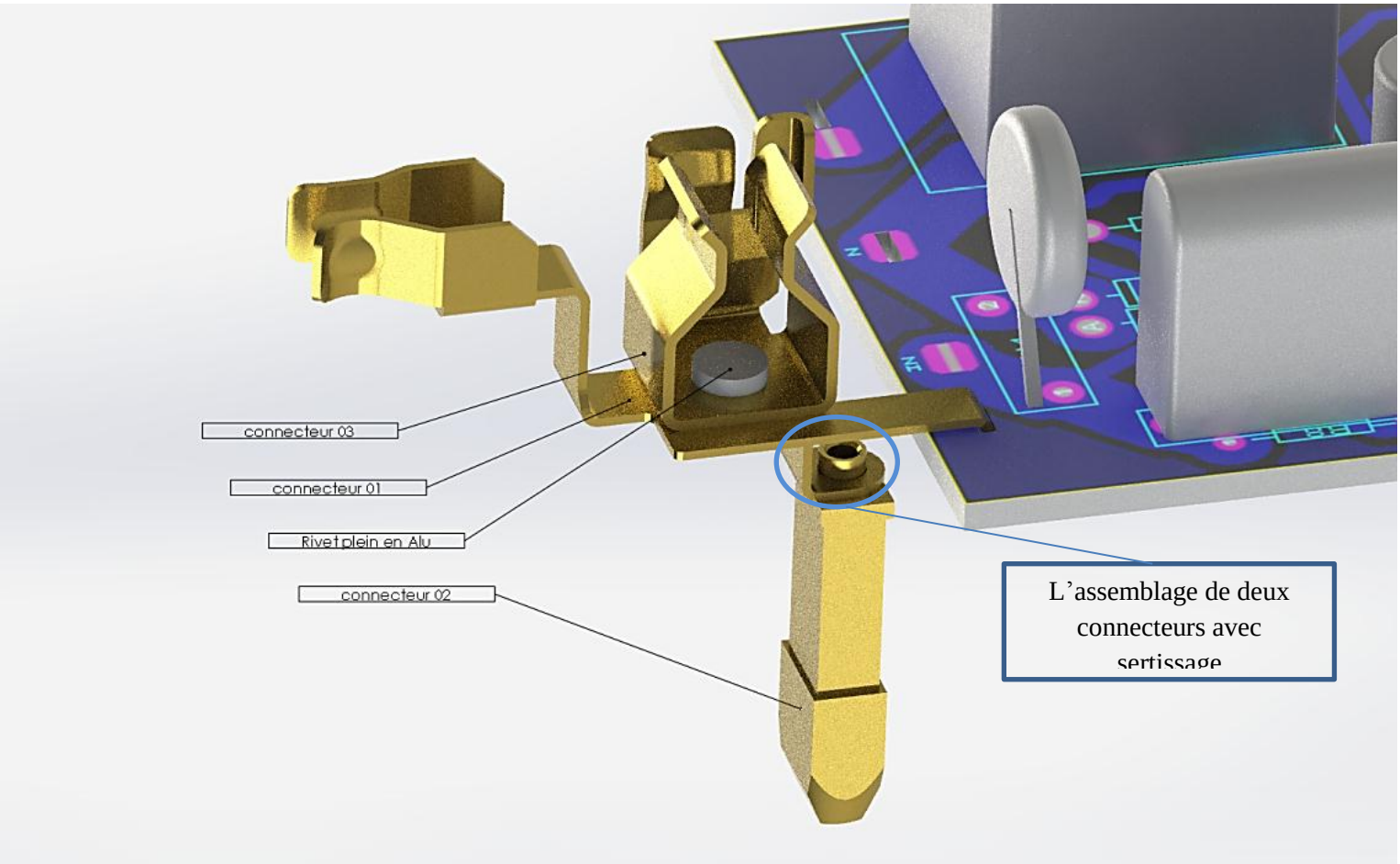
connecteur 03
connecteur 01
Rivet plein en Alu
connecteur 02
L'assemblage de deux connecteurs avec sertissage