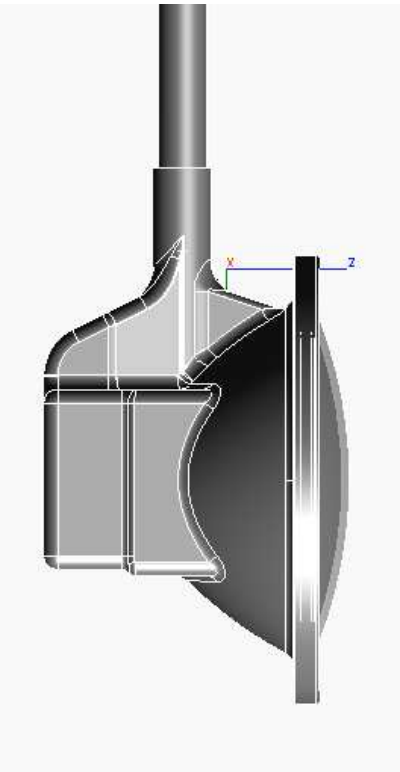
Y
Z

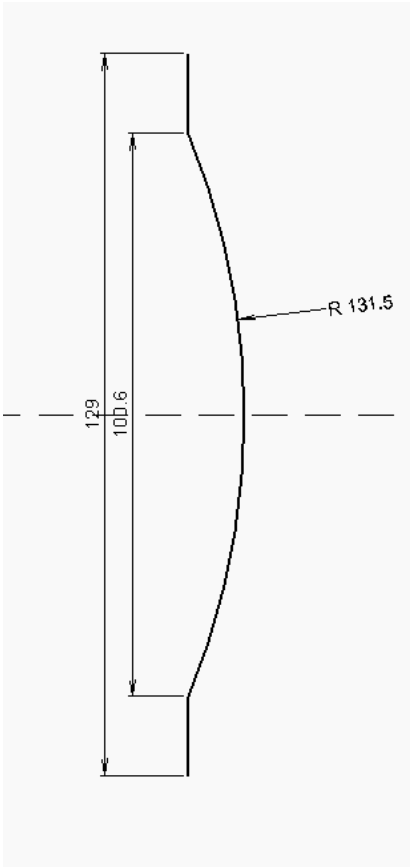
R 131.5
129
100.6