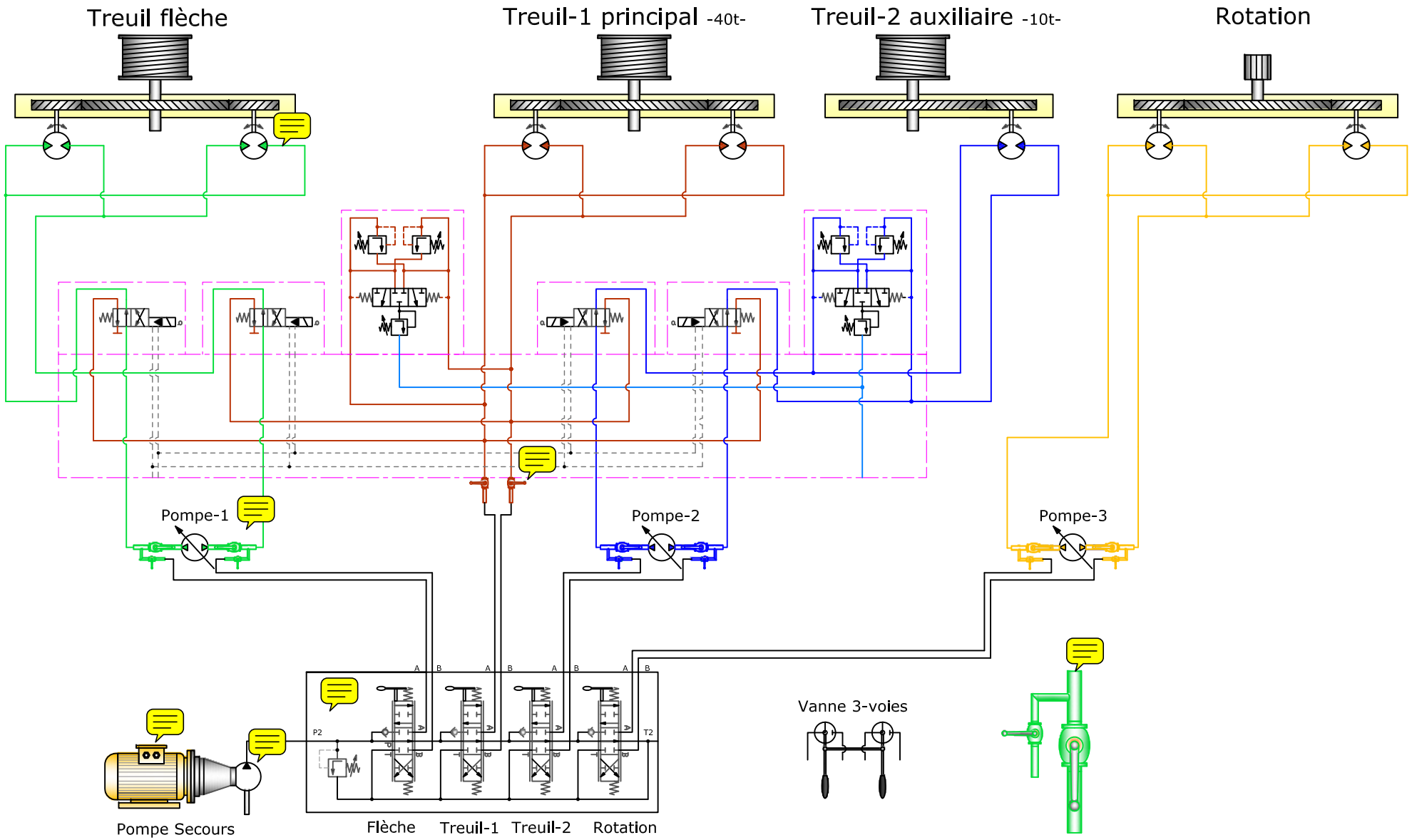Exemple de raccordement d'un groupe de secours auxiliaire