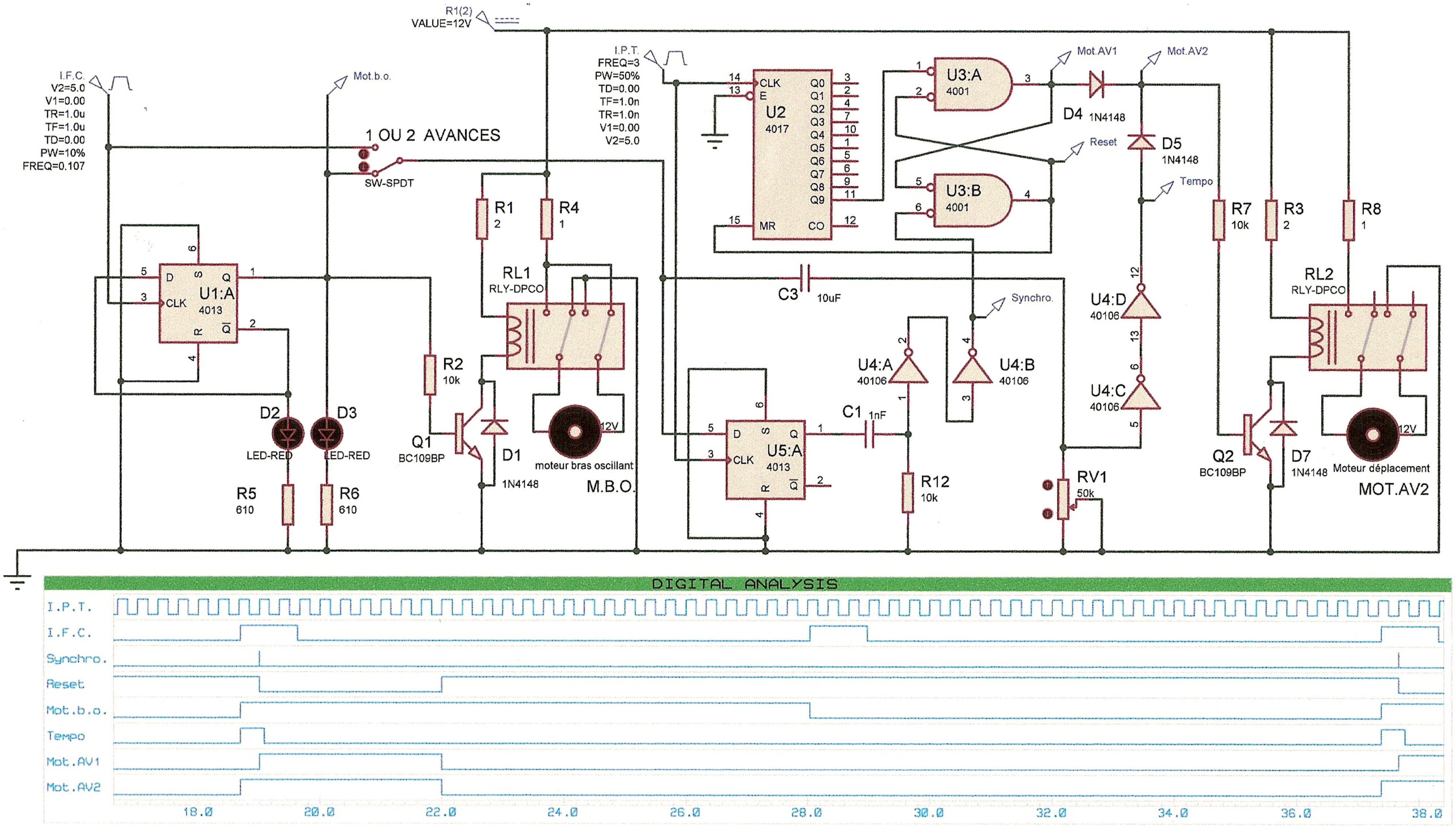

Nick Robot à la fraise .

Automatisme : mouvement automatique du bras oscillant , avance automatique (réglable de 1 à 10 dents) du robot jardinier .