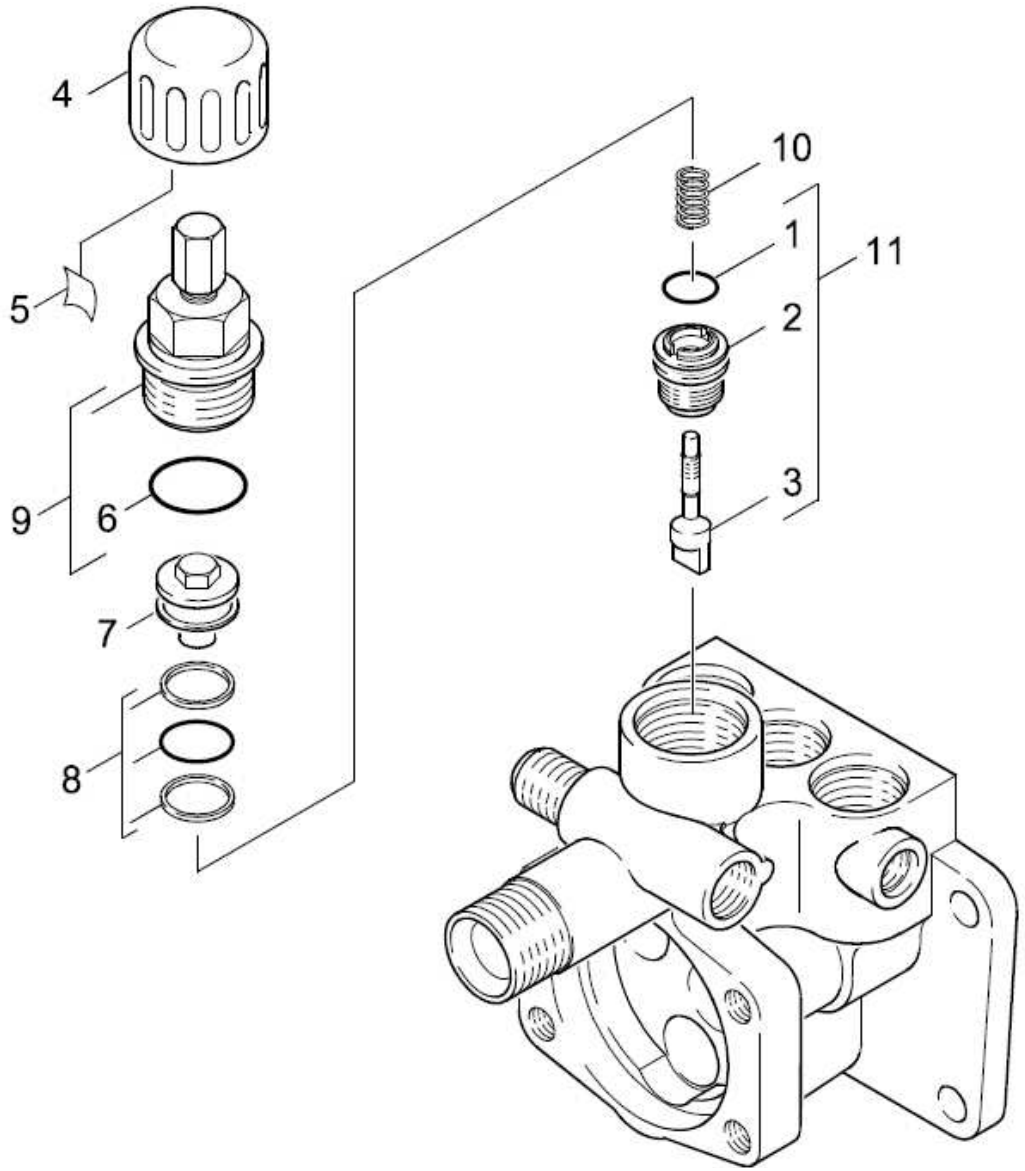
4
5
9
6
7
8
10
1
11
2
3