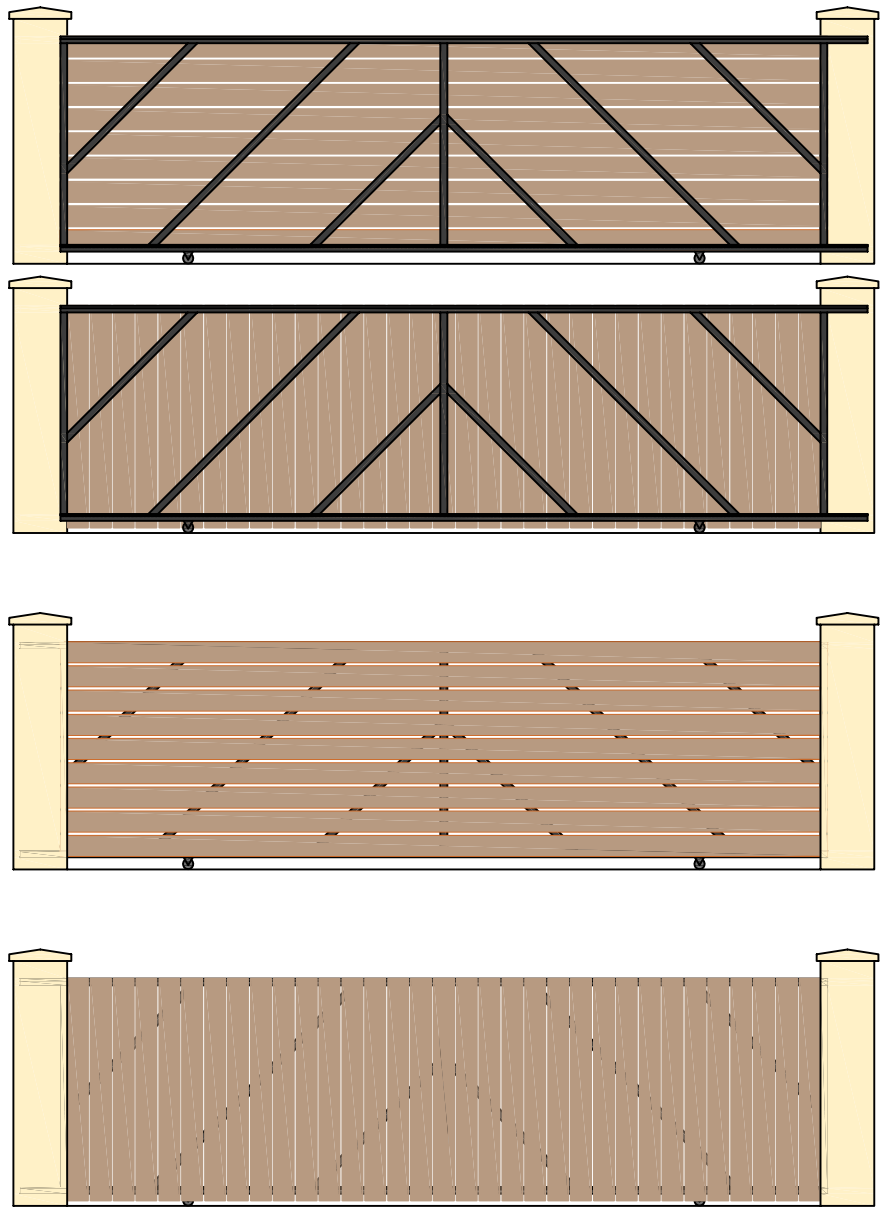

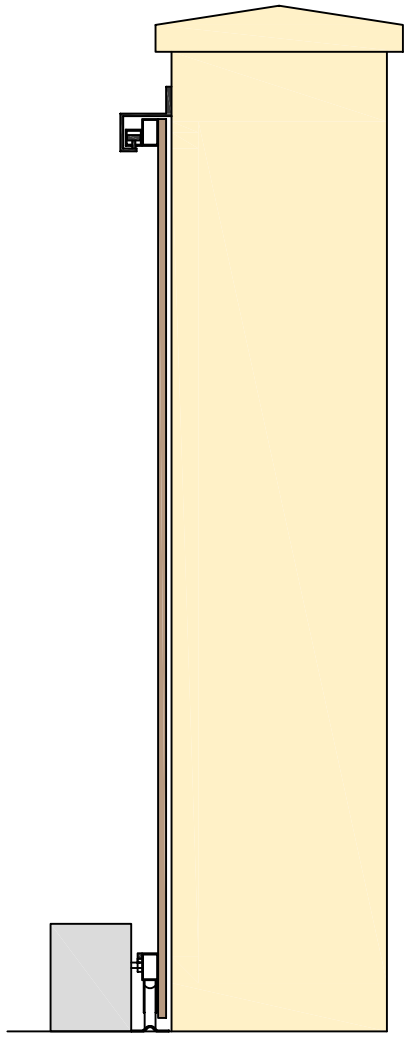

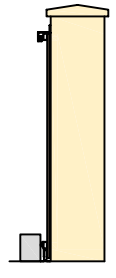

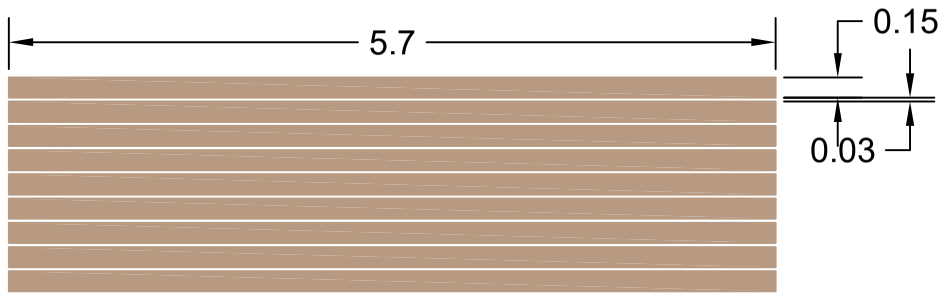

9 planches 15x570cm

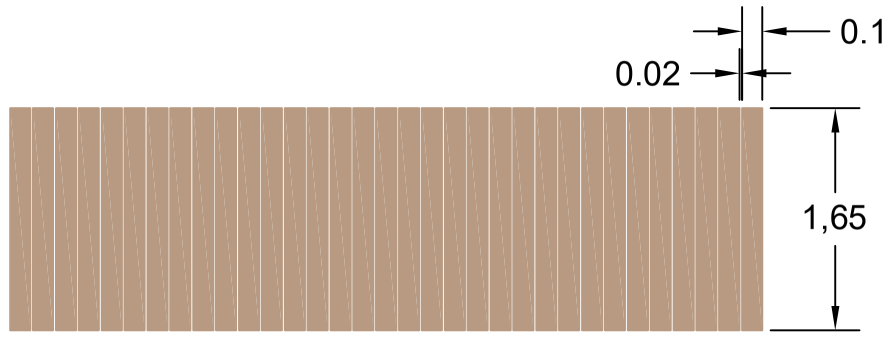

33 planches 15x160cm

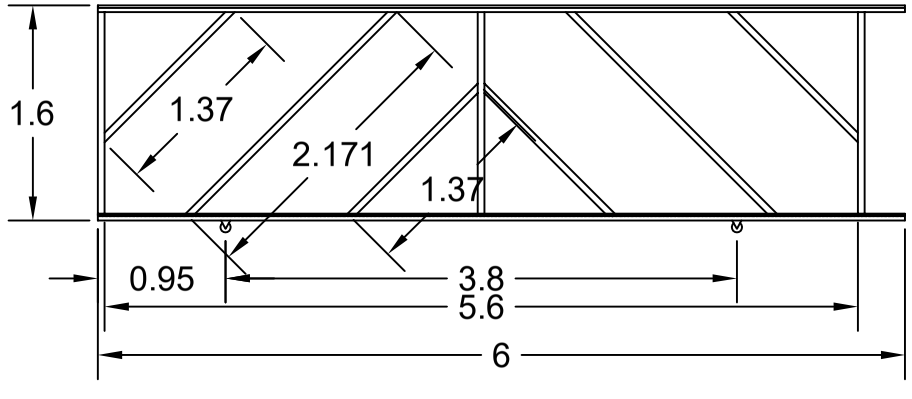

2 tubes 50x30 6,00m
3 tubes 50x30 1,50m
2 tubes 50x30 2,17m
4 tubes 50x30 1,37m
1 crémaillère sur lisse inférieure 6,00m
1 rail de guidage sur lisse supérieure 6,00m
1 rail de guidage inférieur sur seuil 11,00m