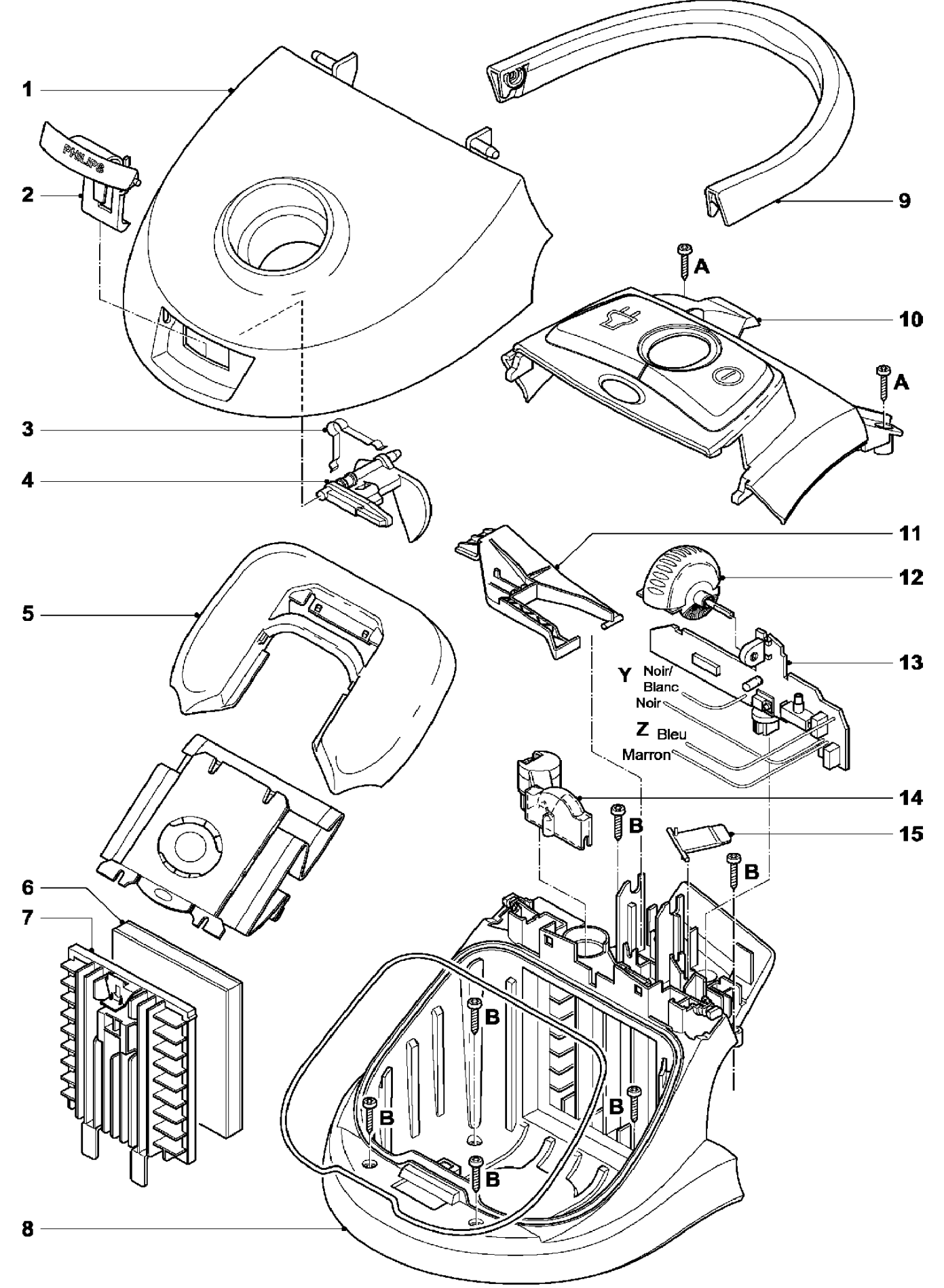
1
2
PHILIPS
3
4
5
6
7
8
9
A
10
A
11
12
13
Y Noir/
Blanc
Noir
Z Bleu
Marron
14
B
15
B
B
B
B
B

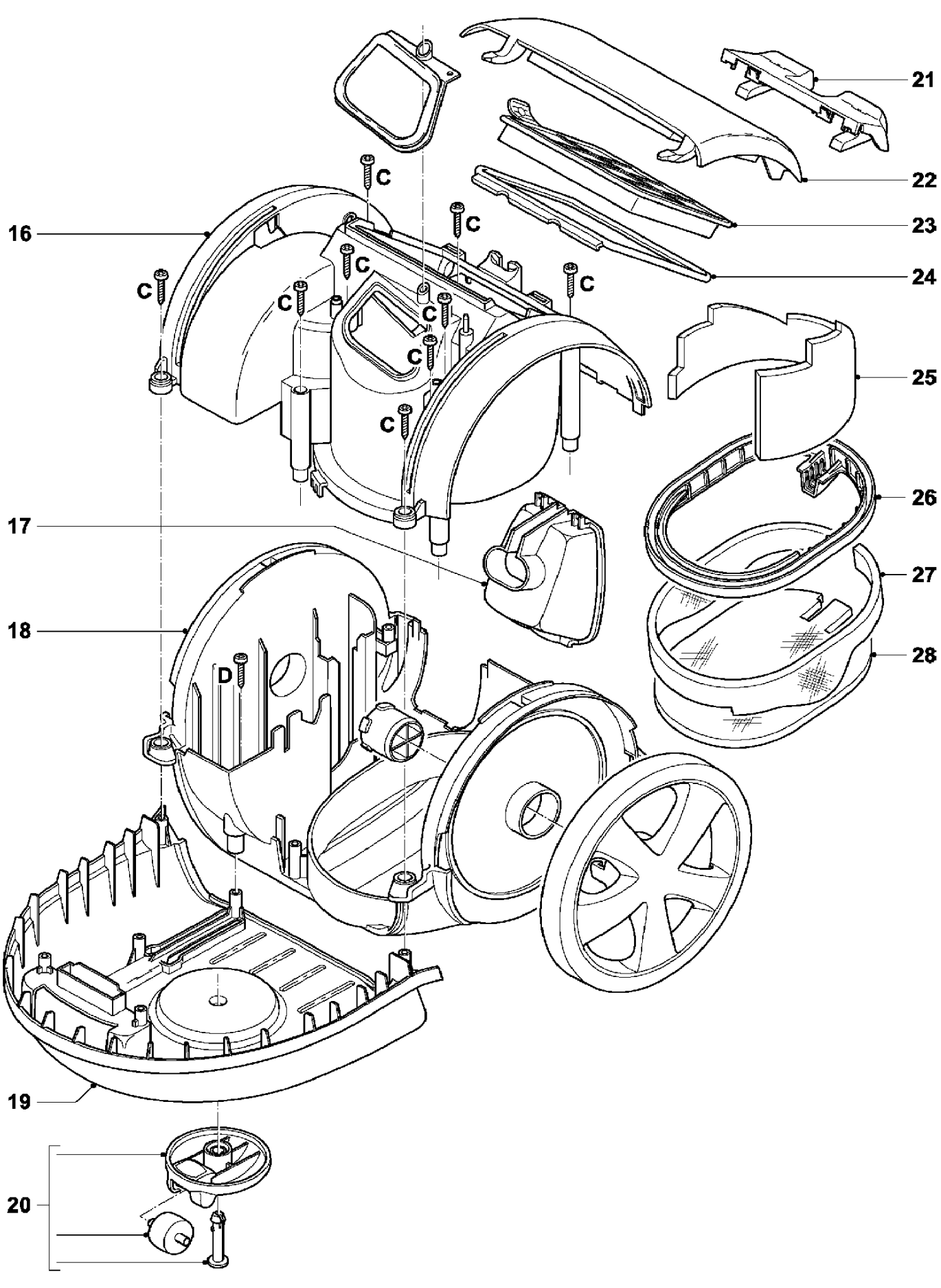
21
22
23
24
25
26
27
28
16
17
18
19
20
C
D

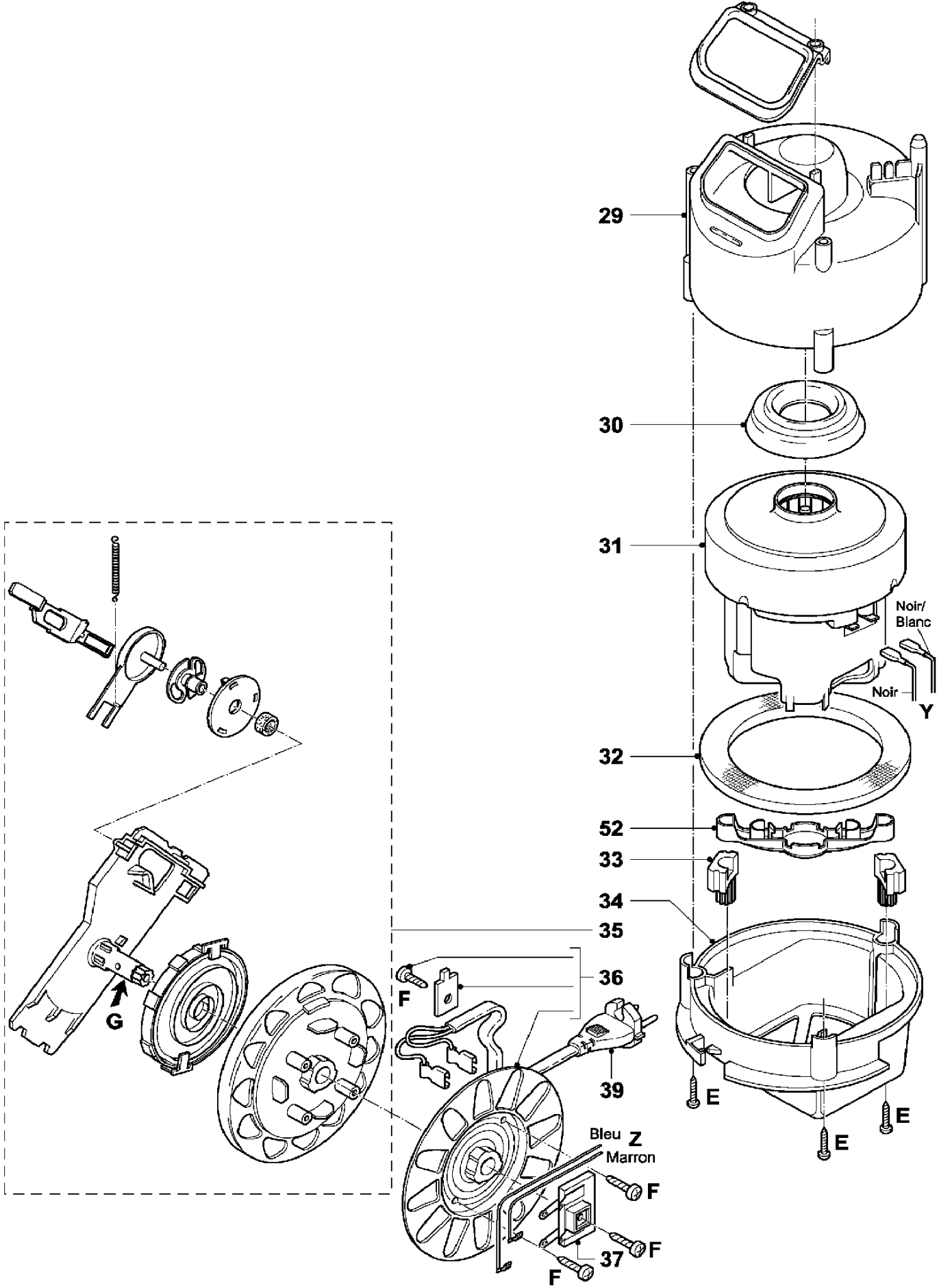
29
30
31
Noir/
Blanc
Noir
Y
32
52
33
34
35
36
F
G
39
E
E
E
Bleu
Z
Marron
F
F
37
F

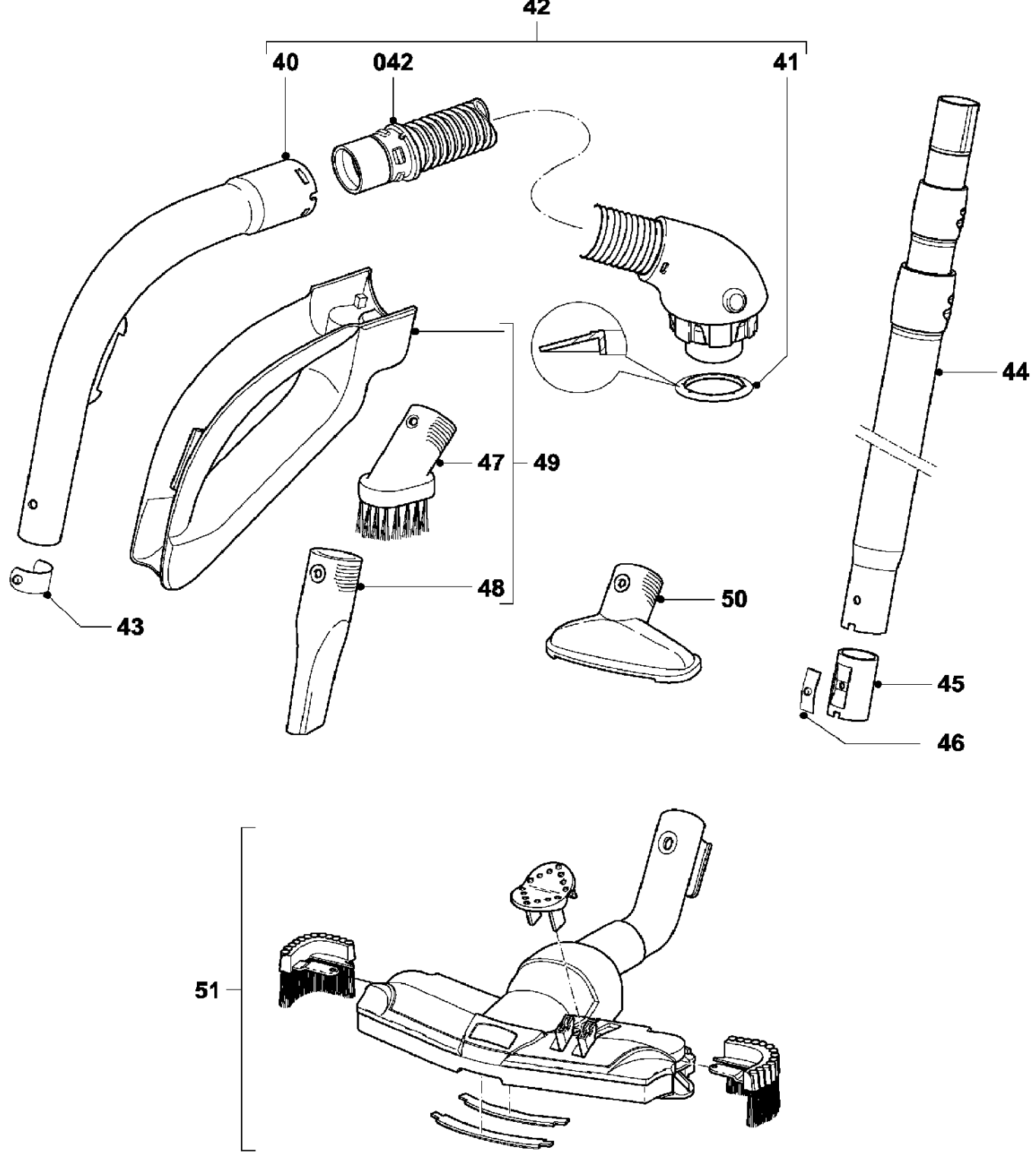
42
40
042
41
44
47
49
48
50
43
45
46
51