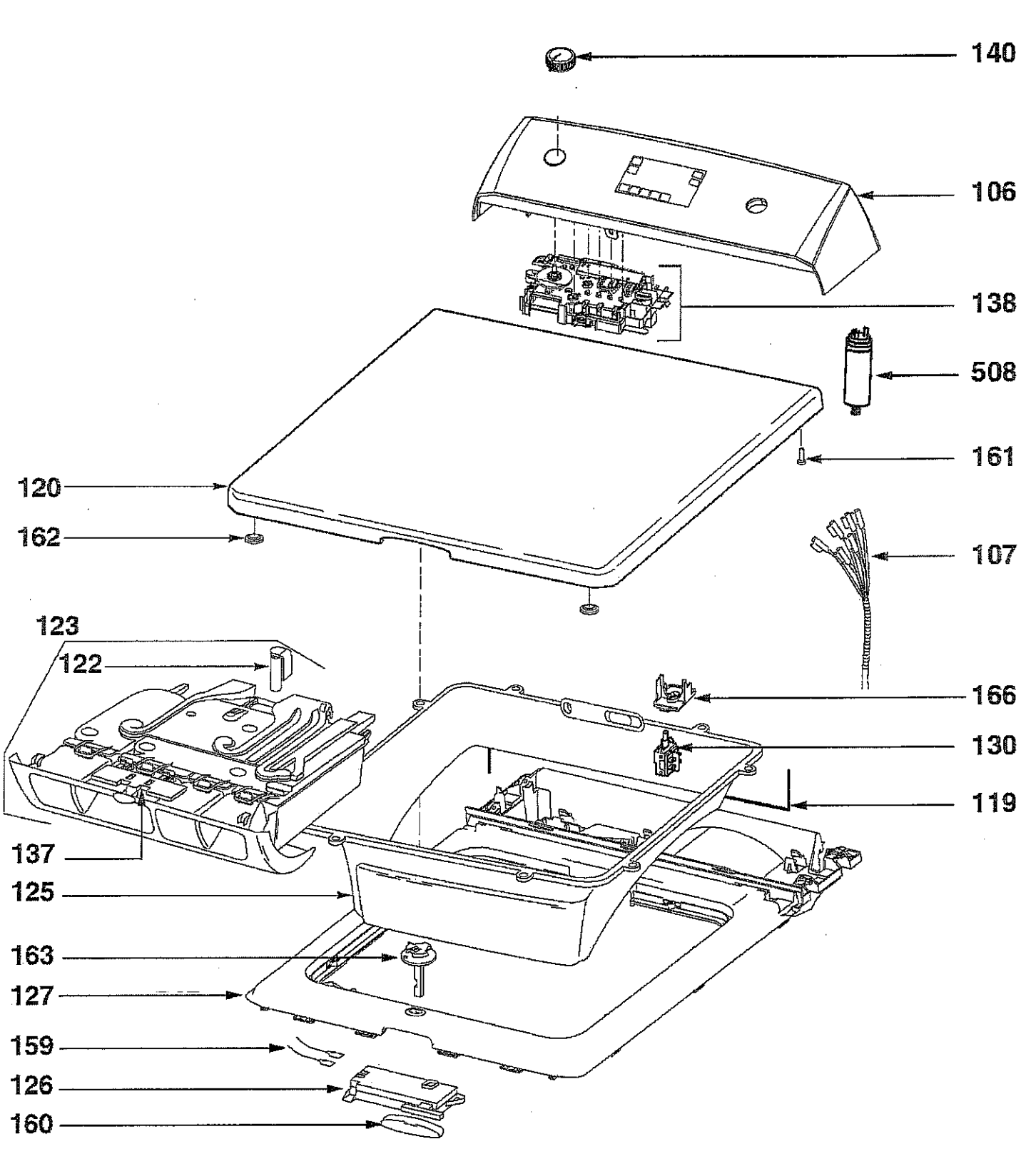
140
106
138
508
161
120
162
107
123
122
166
130
119
137
125
163
127
159
126
160

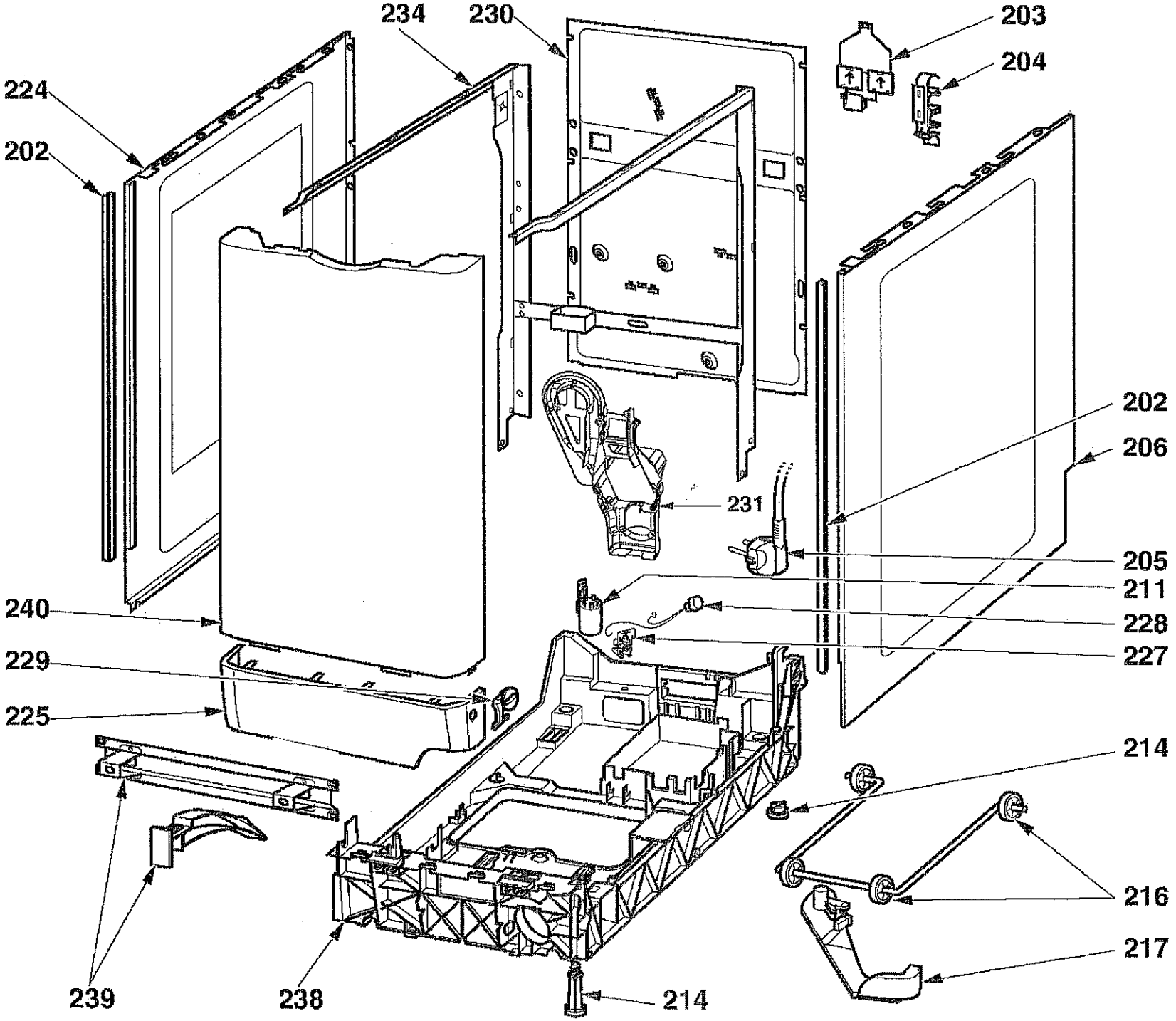
234
230
203
204
224
202
202
206
231
205
211
240
228
227
229
225
214
216
217
239
238
214

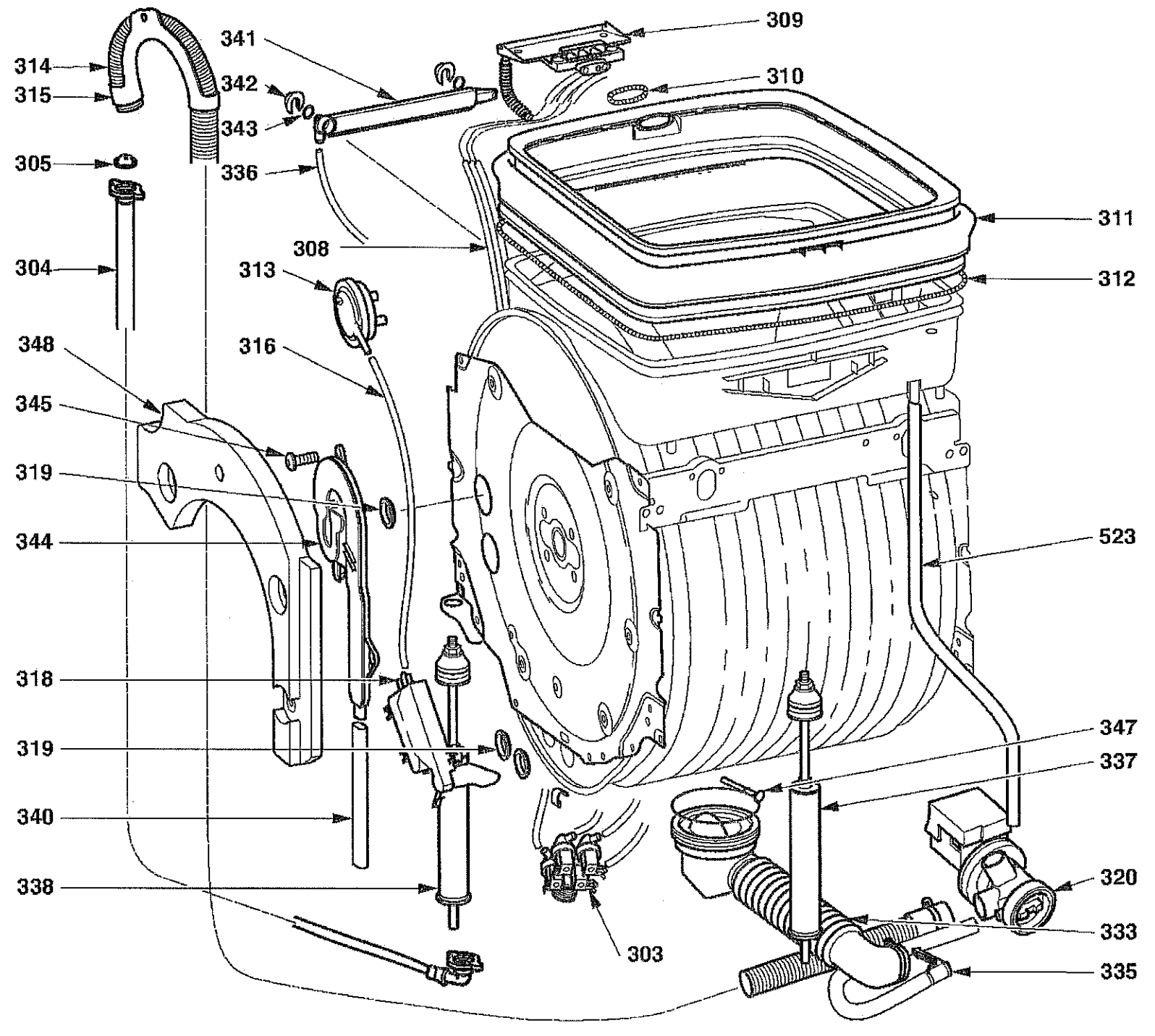
309
310
311
312
314
315
341
342
343
336
305
304
308
313
316
348
345
319
344
523
318
319
347
337
340
338
320
333
303
335

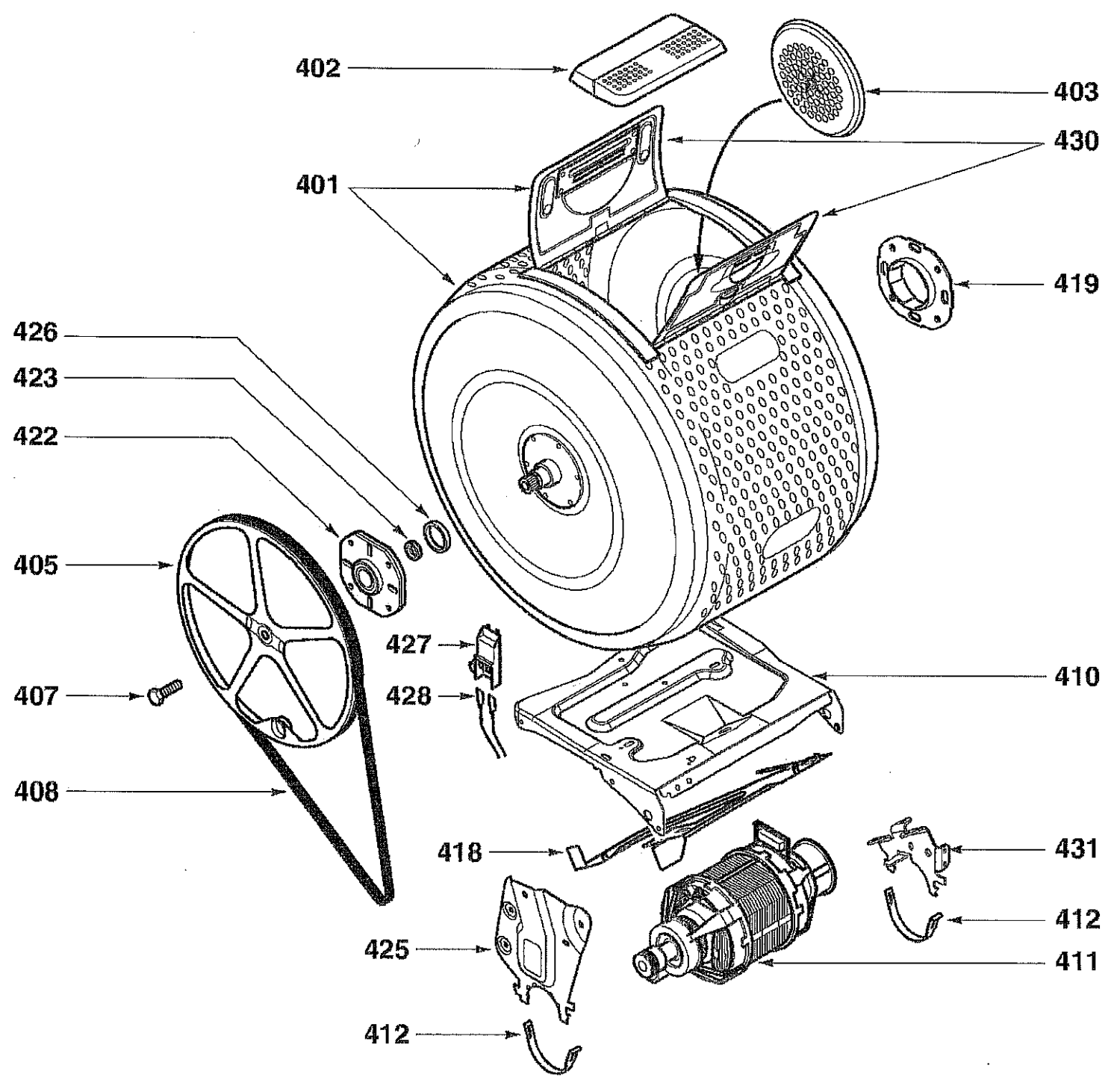
402
403
430
401
419
426
423
422
405
427
410
407
428
408
418
431
412
425
411
412

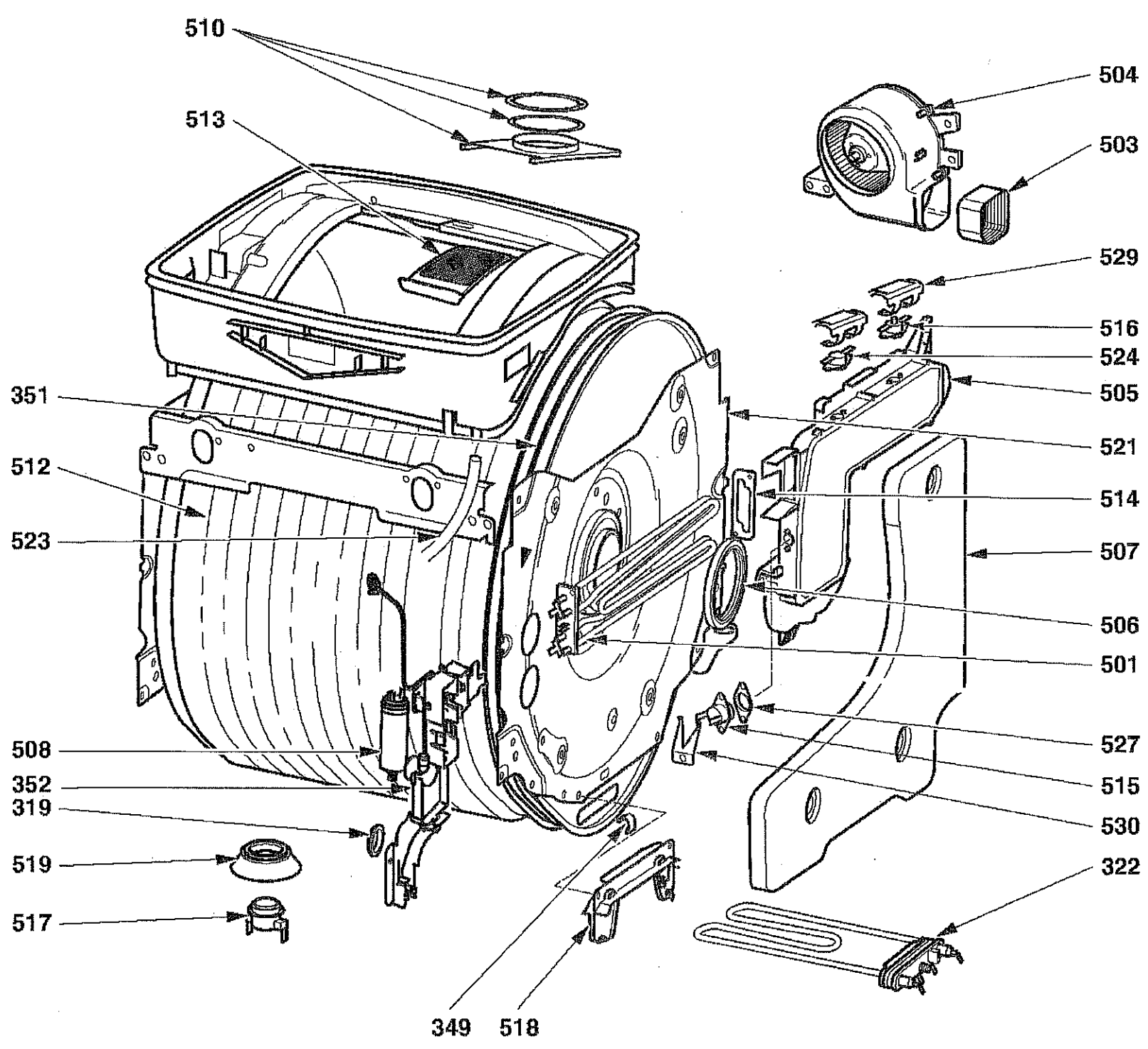
510
513
504
503
529
516
524
505
351
521
512
514
523
507
506
501
527
508
515
352
530
319
519
322
517
349
518