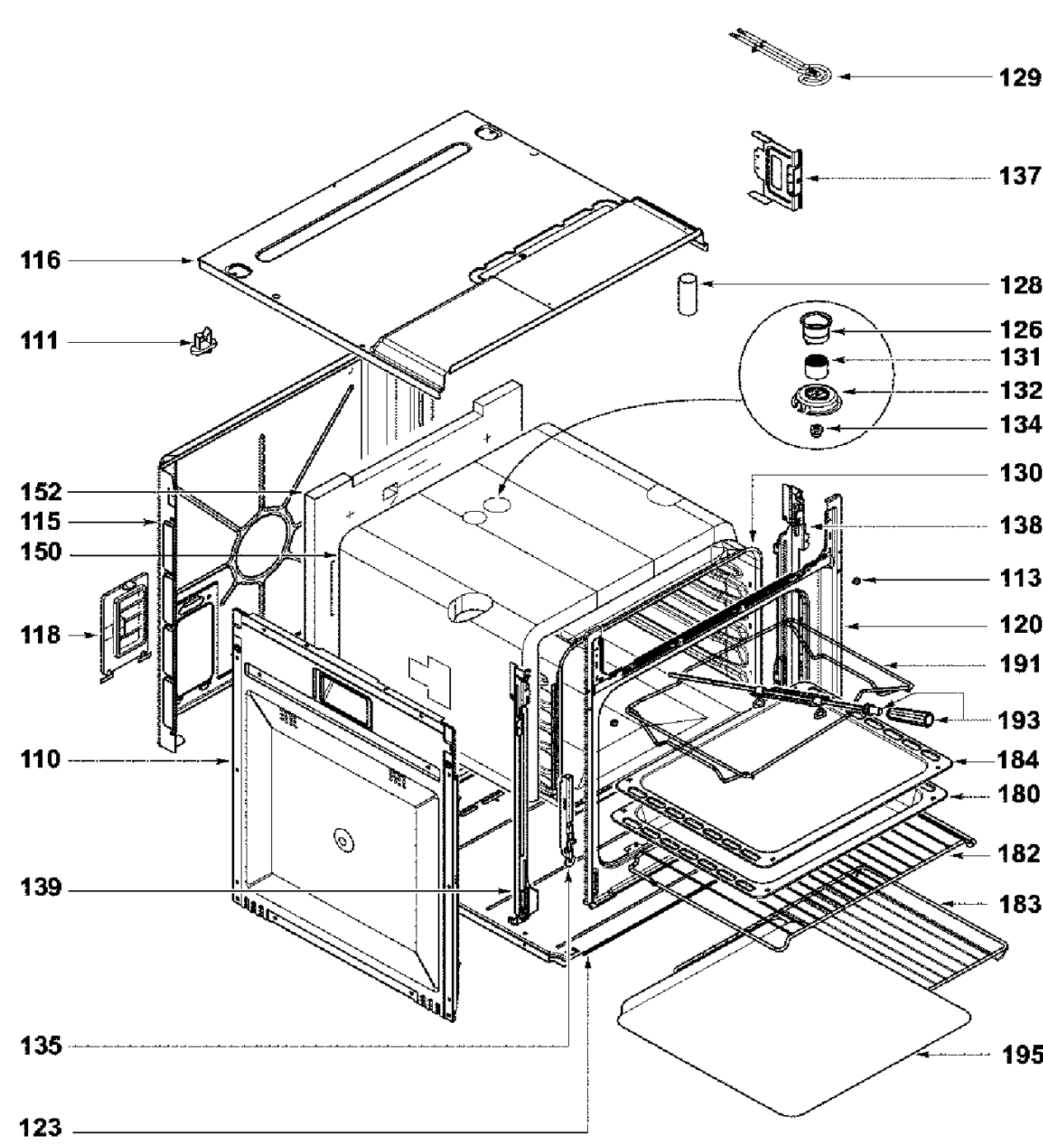
129
137
116
128
111
126
131
132
134
130
152
115
138
150
113
120
118
191
193
110
184
180
182
139
183
135
195
123

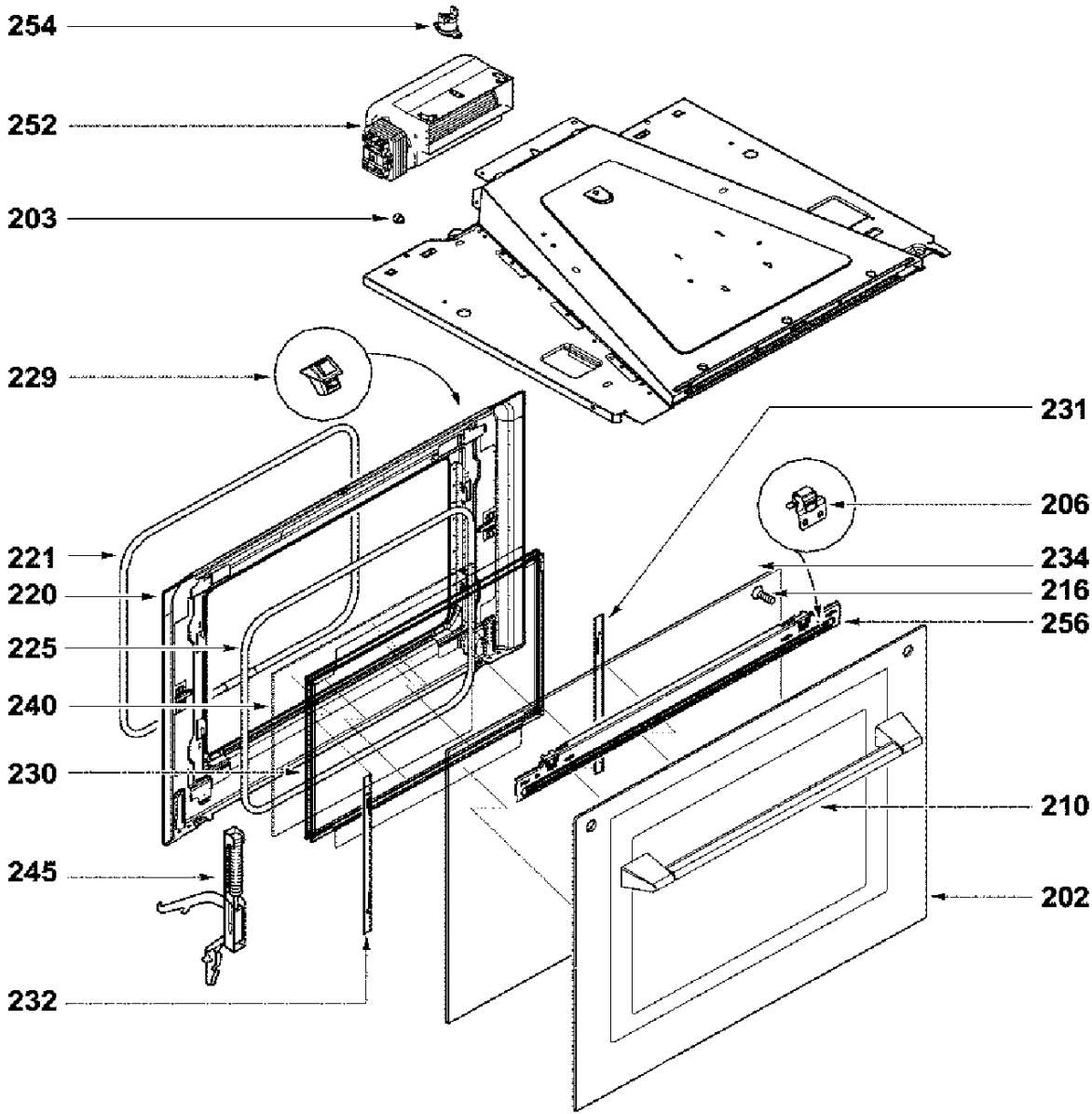
254
252
203
229
231
206
221
234
220
216
256
225
240
230
210
245
202
232

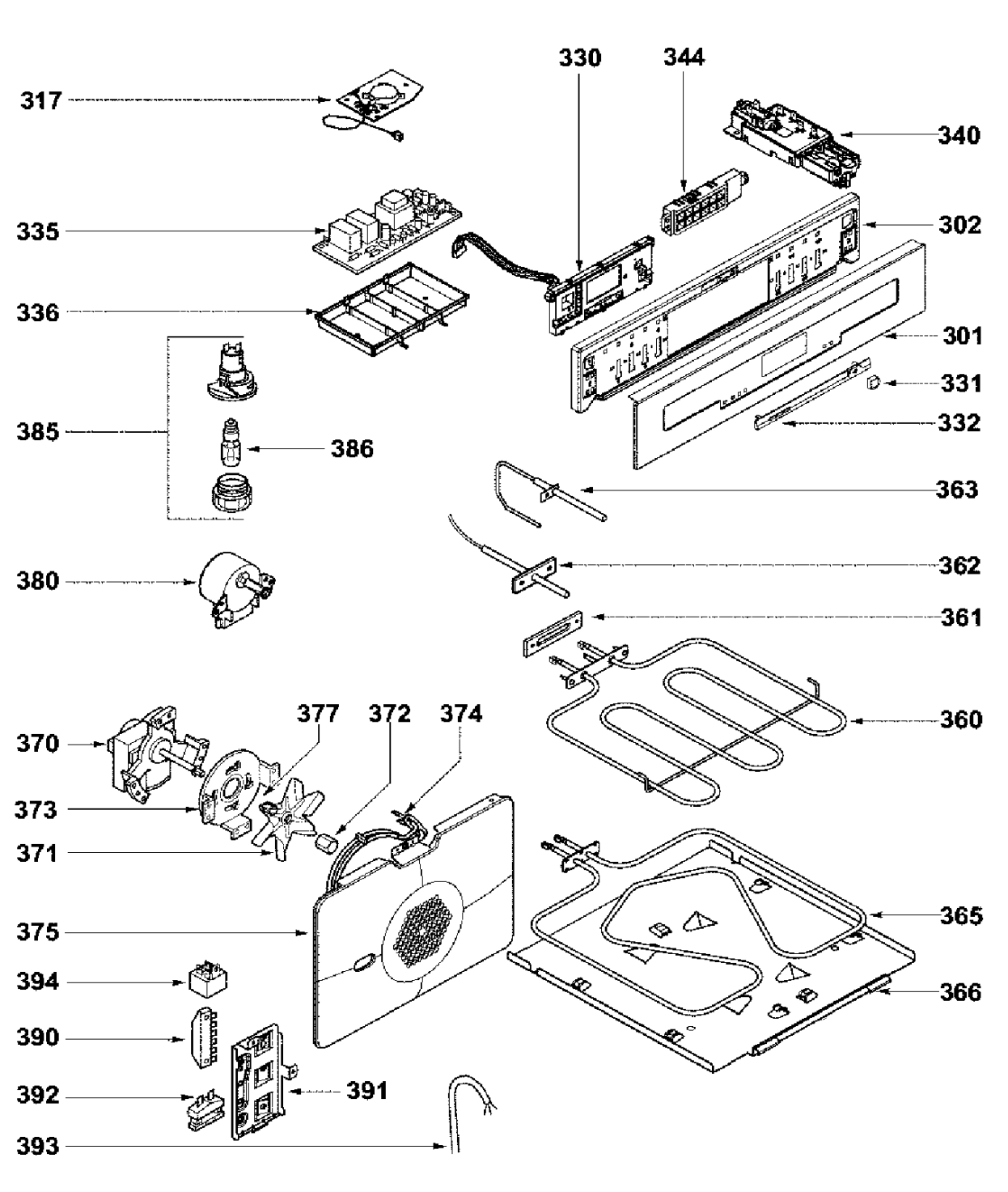
330
344
317
340
335
302
336
301
331
385
332
386
363
380
362
361
377
372
374
360
370
373
371
365
375
394
366
390
392
391
393