NOMENCLATURE

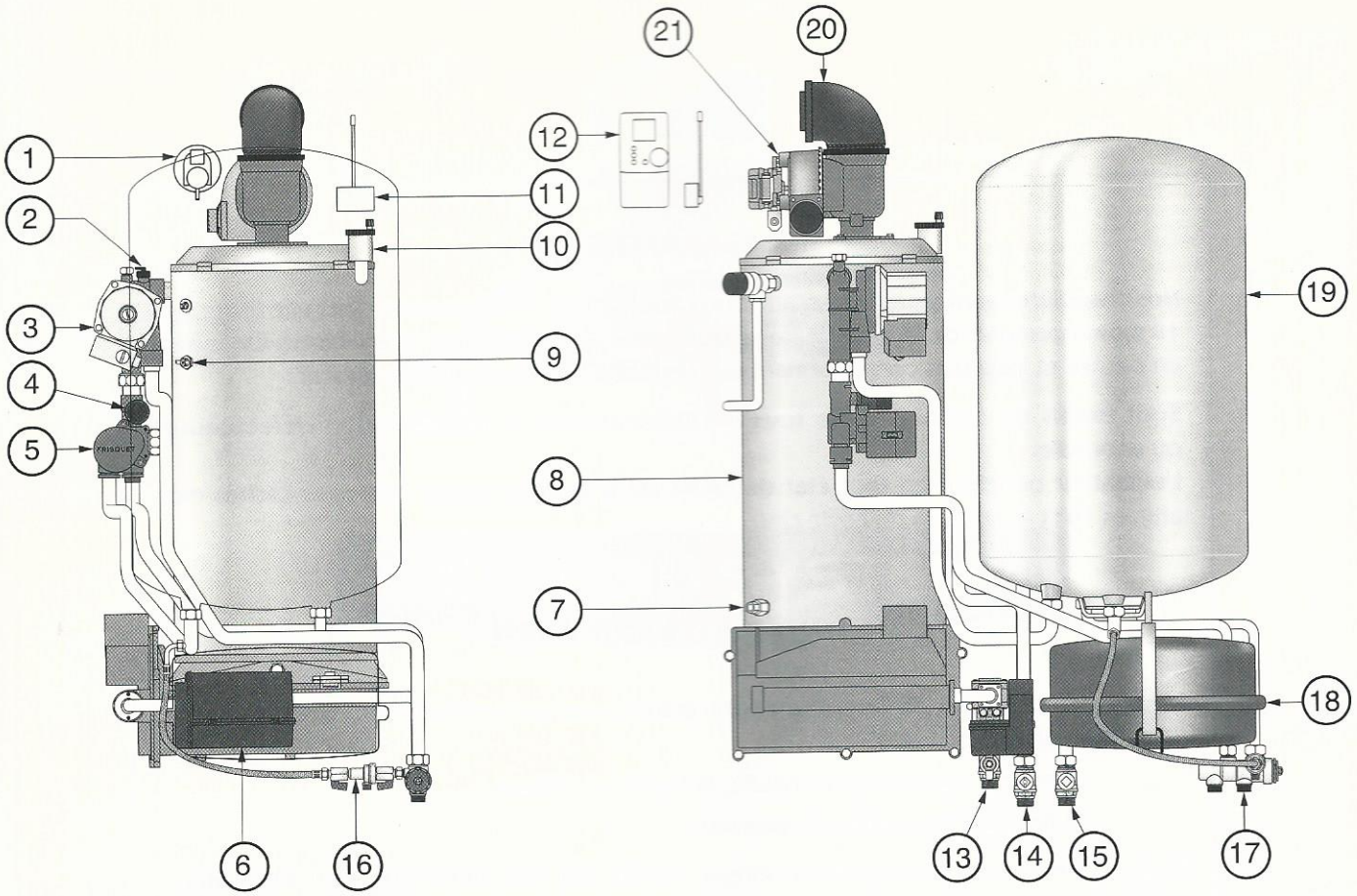

1-Manostat
2- Purgeur rapide manuel orientable
3- Circulateur chauffage
4- Capteur de pression
5- Moteur de vanne régulation
6- Bloc de sécurité 2 électrovannes
7- Vidange chauffage
8- Corps de chauffe
9- Sécurité de surchauffe
10- Purgeur automatique
11- Récepteur radio
12- Satellite de communication
13- Robinet gaz
14- Vanne d'isolement retour chauffage
15- Vanne d'isolement départ chauffage
16- Dispositif de remplissage
17- R.T.A.
18- Vase d'expansion
19- Ballon d'accumulation
20- Raccordement à la microventouse
21- Ventilateur

ANOMALIE : AIDE AU DIAGNOSTIC

○ ALLUMÉ ● ETEINT ¤ CLIGNOTE ● ETAT INDIFFÉRENT

● ●	● stop ●	● ● ● ● ● ● ● ●	● ● ● ●	○ AUTO	Défaut régulation Rif 5000
● ●	● stop ●	● ● ¤ ● ● ● ● ●	● ● ● ●	● AUTO	Défaut sonde départ
● ●	● stop ●	● ¤ ● ● ● ● ● ●	● ● ● ●	● AUTO	Défaut sonde corps de chauffe
● ●	● stop ●	¤ ● ● ● ● ● ● ●	● ● ● ●	● AUTO	Défaut sonde ballon
● ●	● stop ●	● ● ● ● ● ● ● ●	¤ ¤ ¤ ¤	● AUTO	Défaut capteur de pression
● ●	● stop ●	● ● ● ● ● ● ● ●	● ● ● ●	● AUTO	Défaut vanne régulation
● ●	● stop ●	● ● ● ● ● ● ● ●	● ● ● ●	¤ AUTO	Pas de réception radio
● ○	● stop ●	¤ ¤ ¤ ¤ ¤ ¤ ¤ ¤	● ● ● ●	● AUTO	Surchauffe
¤ ●	● stop ●	● ● ● ● ● ● ● ●	● ● ● ●	● AUTO	Evacuation gaz brûlés
● ○	● stop ●	● ● ● ● ● ● ● ●	● ● ● ●	● AUTO	Sécurité brûleur
● ●	● stop ●	● ● ● ● ● ¤ ¤ ¤	● ● ● ●	● AUTO	Radio non initialisée
● ●	¤ stop ¤	● ● ● ● ● ● ● ●	● ● ● ●	● AUTO	Mode installation
● ●	● stop ●	● ● ● ● ● ● ● ●	● ● ● ●	● AUTO	ANOMALIE