## NOMENCLATURE

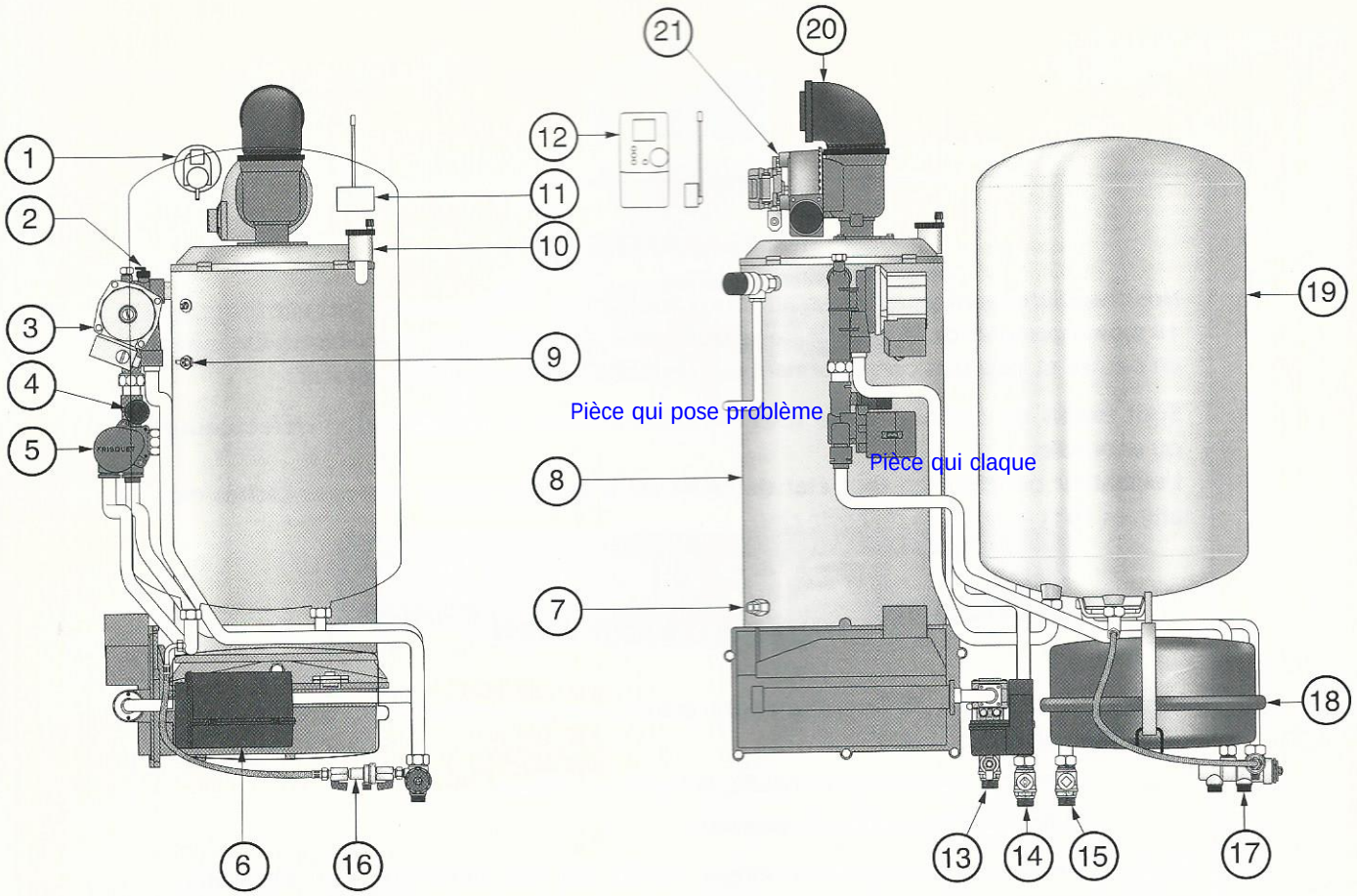


**1**-Manostat
**2**- Purgeur rapide manuel orientable
**3**- Circulateur chauffage
**4**- Capteur de pression
**5**- Moteur de vanne régulation
**6**- Bloc de sécurité 2 électrovannes
**7**- Vidange chauffage
**8**- Corps de chauffe
**9**- Sécurité de surchauffe
**10**- Purgeur automatique
**11**- Récepteur radio
**12**- Satellite de communication
**13**- Robinet gaz
**14**- Vanne d'isolement retour chauffage
**15**- Vanne d'isolement départ chauffage
**16**- Dispositif de remplissage
**17**- R.T.A.
**18**- Vase d'expansion
**19**- Ballon d'accumulation
**20**- Raccordement à la microventouse
**21**- Ventilateur

## ANOMALIE : AIDE AU DIAGNOSTIC

○ ALLUMÉ ● ETEINT ¤ CLIGNOTE ● ETAT INDIFFÉRENT

| | | | | |
|---|---|---|---|---|
| ● ● | ● stop ● | ● ● ● ● ● ● ● ● | ● ● ● ● | ○ AUTO | Défaut régulation Rif 5000 |
| ● ● | ● stop ● | ● ● ¤ ● ● ● ● ● | ● ● ● ● | ● AUTO | Défaut sonde départ |
| ● ● | ● stop ● | ● ¤ ● ● ● ● ● ● | ● ● ● ● | ● AUTO | Défaut sonde corps de chauffe |
| ● ● | ● stop ● | ¤ ● ● ● ● ● ● ● | ● ● ● ● | ● AUTO | Défaut sonde ballon |
| ● ● | ● stop ● | ● ● ● ● ● ● ● ● | ¤ ¤ ¤ ¤ | ● AUTO | Défaut capteur de pression |
| ● ● | ● stop ● | ● ● ● ● ● ● ● ● | ● ● ● ● | ● AUTO | Défaut vanne régulation |
| ● ● | ● stop ● | ● ● ● ● ● ● ● ● | ● ● ● ● | ¤ AUTO | Pas de réception radio |
| ● ○ | ● stop ● | ¤ ¤ ¤ ¤ ¤ ¤ ¤ ¤ | ● ● ● ● | ● AUTO | Surchauffe |
| ¤ ● | ● stop ● | ● ● ● ● ● ● ● ● | ● ● ● ● | ● AUTO | Evacuation gaz brûlés |
| ● ○ | ● stop ● | ● ● ● ● ● ● ● ● | ● ● ● ● | ● AUTO | Sécurité brûleur |
| ● ● | ● stop ● | ● ● ● ● ● ¤ ¤ ¤ | ● ● ● ● | ● AUTO | Radio non initialisée |
| ● ● | ¤ stop ¤ | ● ● ● ● ● ● ● ● | ● ● ● ● | ● AUTO | Mode installation |
| ● ● | ● stop ● | ● ● ● ● ● ● ● ● | ● ● ● ● | ● AUTO | ANOMALIE |