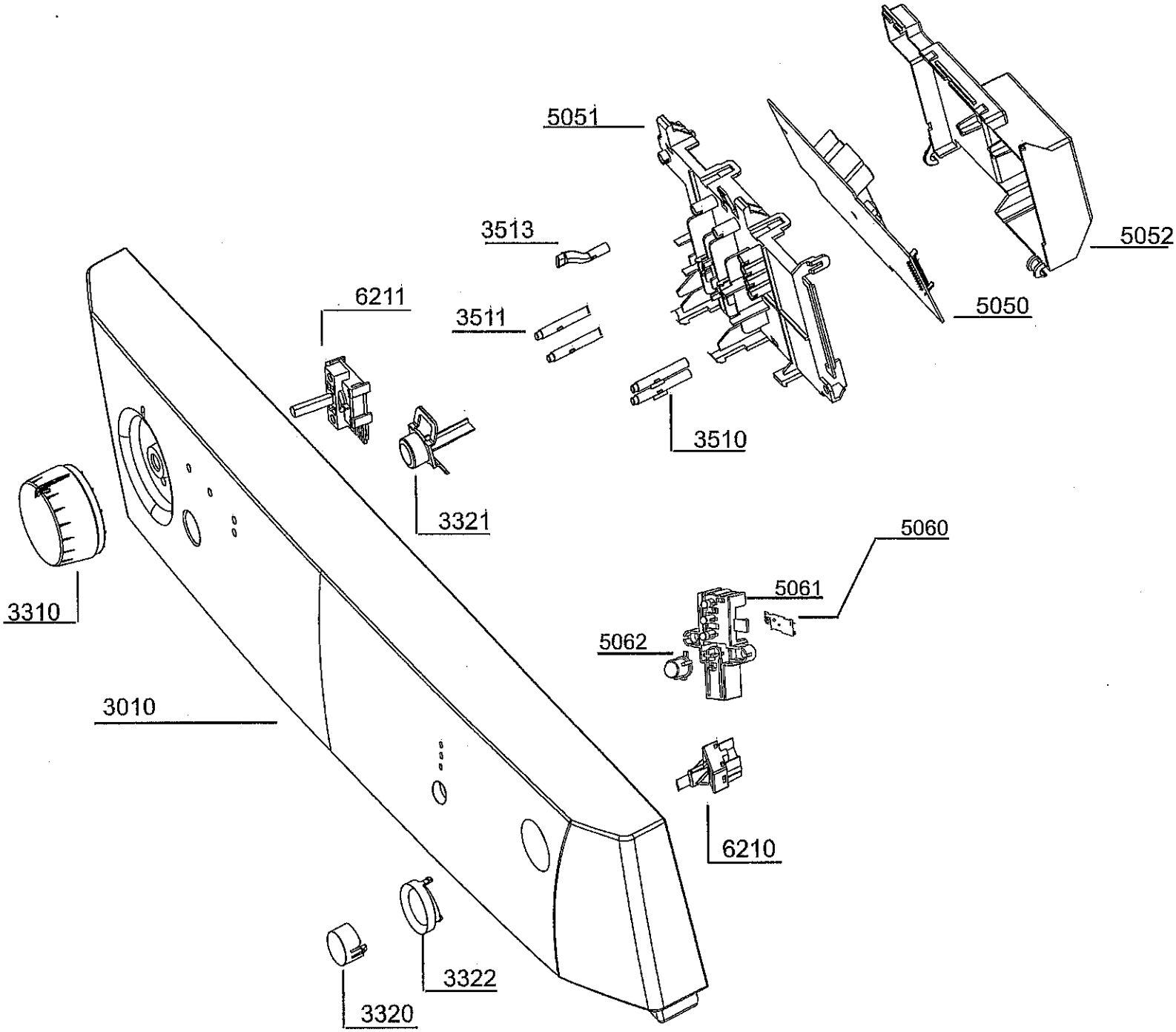
5051
5052
5050
3513
6211
3511
3510
3321
3310
5060
5061
5062
3010
6210
3322
3320

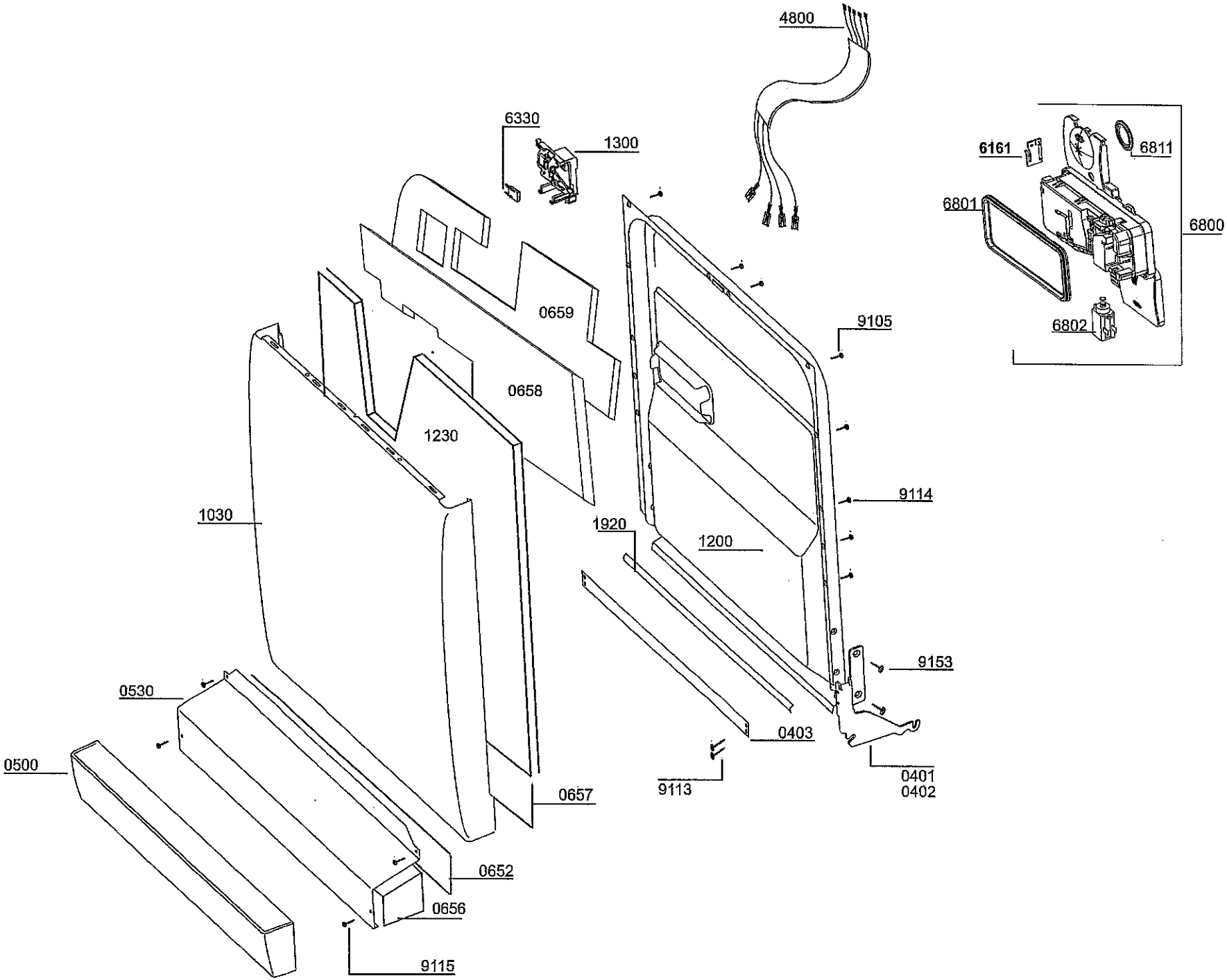
4800
6330
1300
6161
6811
6801
6800
6802
0659
0658
9105
1230
9114
1030
1920
1200
9153
0530
0403
0500
9113
0401
0402
0657
0652
0656
9115

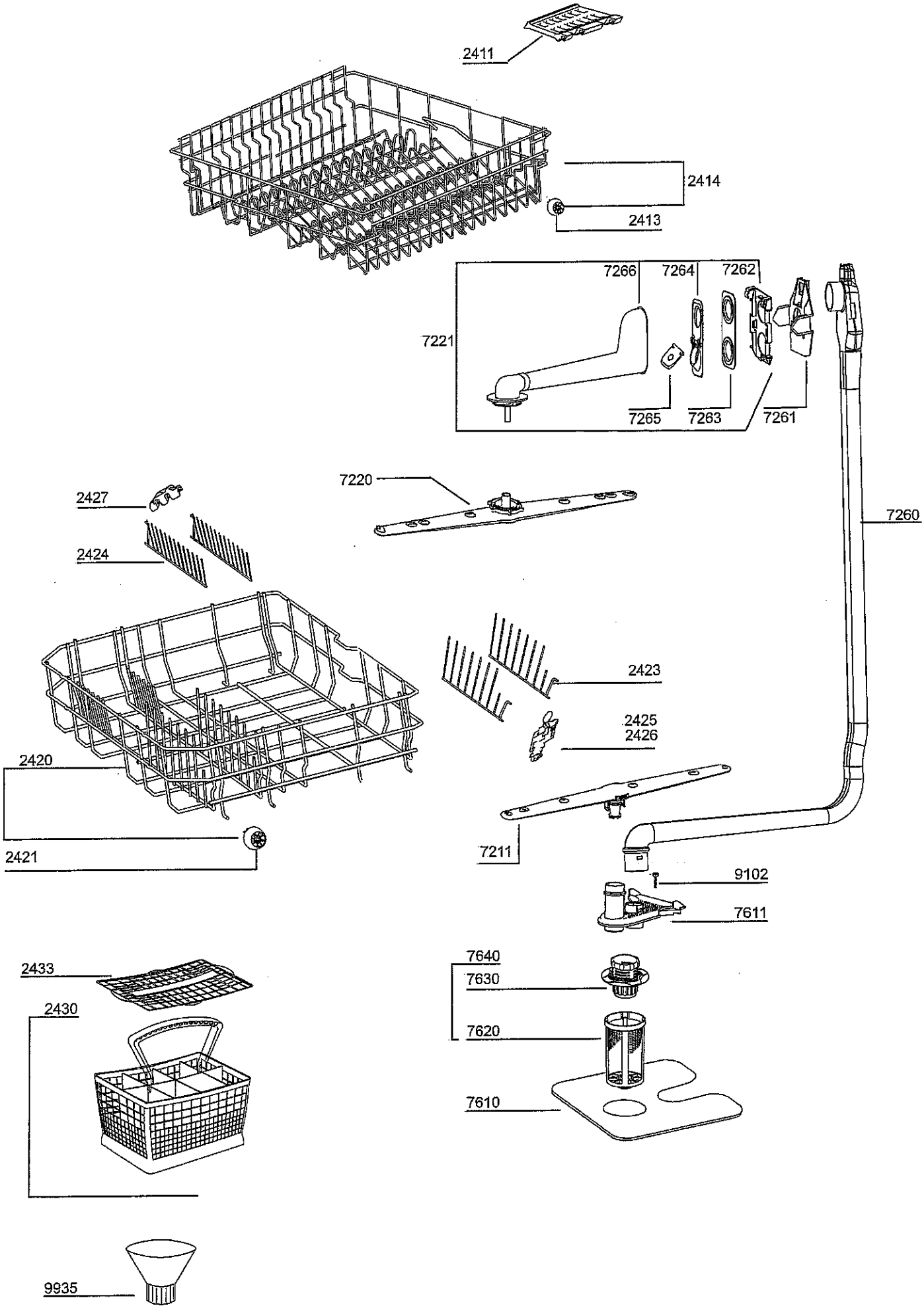
2411
2414
2413
7266
7264
7262
7221
7265
7263
7261
7220
7260
2427
2424
2423
2425
2426
2420
2421
7211
9102
7611
2433
2430
7640
7630
7620
7610
9935

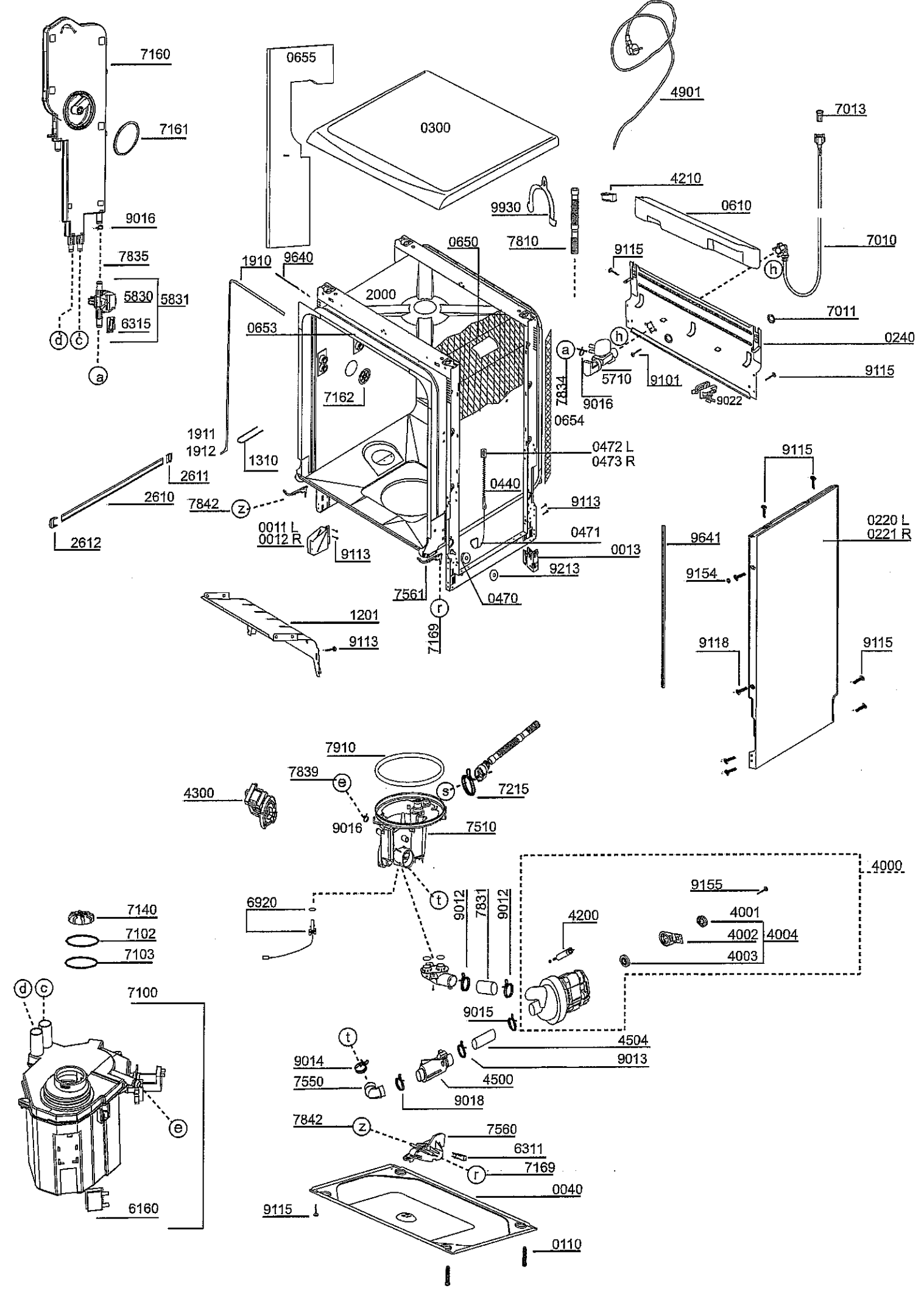
7160
7161
9016
7835
5830
5831
6315
d
c
a
0655
0300
4901
7013
4210
0610
9930
7810
0650
9115
7010
h
1910
9640
2000
0653
7011
0240
a
h
5710
9101
9115
7834
9016
9022
7162
0654
1911
1912
1310
0472 L
0473 R
9115
2611
2610
7842
z
0440
9113
0220 L
0221 R
2612
0011 L
0012 R
9113
0471
9641
0013
9213
9154
7561
0470
r
1201
7169
9113
9118
9115
7910
7839
e
s
7215
4300
9016
7510
4000
9155
t
9012
7831
9012
6920
4200
4001
7140
4002
4004
7102
4003
7103
d
c
7100
9015
4504
t
9014
9013
7550
4500
9018
e
7842
z
7560
6311
r
7169
0040
6160
9115
0110