VEDETTE 492

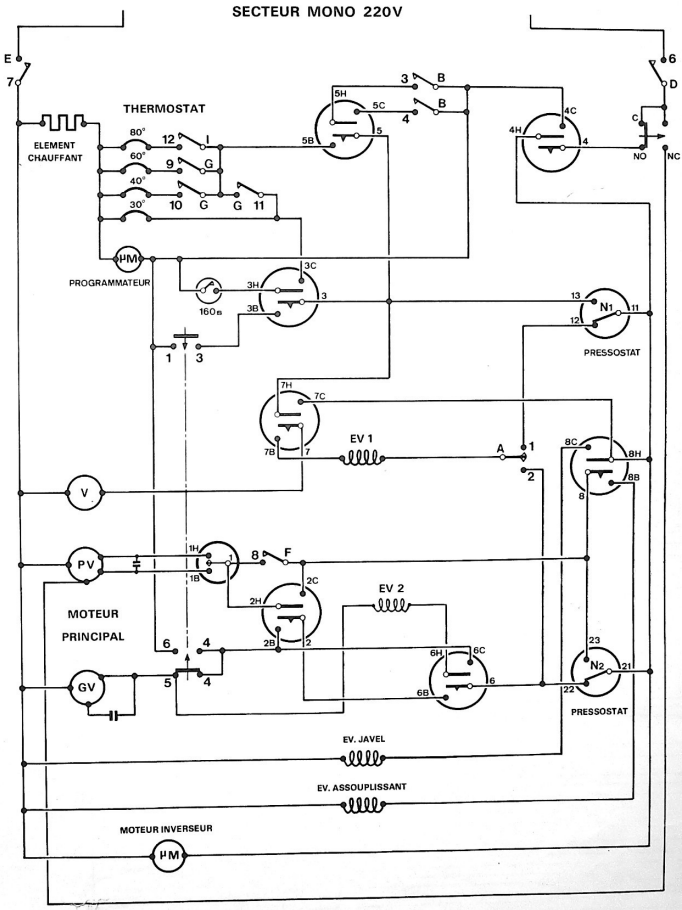
SECTEUR MONO 220V
E
7
6
D
THERMOSTAT
ELEMENT CHAUFFANT
80°
60°
40°
30°
12
9
10
G
G
11
3
B
4
B
5H
5C
5B
5
4C
4H
4
C
NO
NC
μM
PROGRAMMATEUR
3C
3H
3B
3
160 m
1
3
13
N1
11
12
PRESSOSTAT
7H
7C
7B
7
EV 1
A
1
2
8C
8H
8B
8
V
PV
1H
1B
8
F
2C
2H
2B
2
EV 2
MOTEUR
PRINCIPAL
6
4
5
4
6H
6C
6B
6
23
N2
21
22
PRESSOSTAT
GV
EV. JAVEL
EV. ASSOUPLISSANT
MOTEUR INVERSEUR
μM

Schéma n° 5 x 1160

MACHINE A LAVER
VEDETTE 492

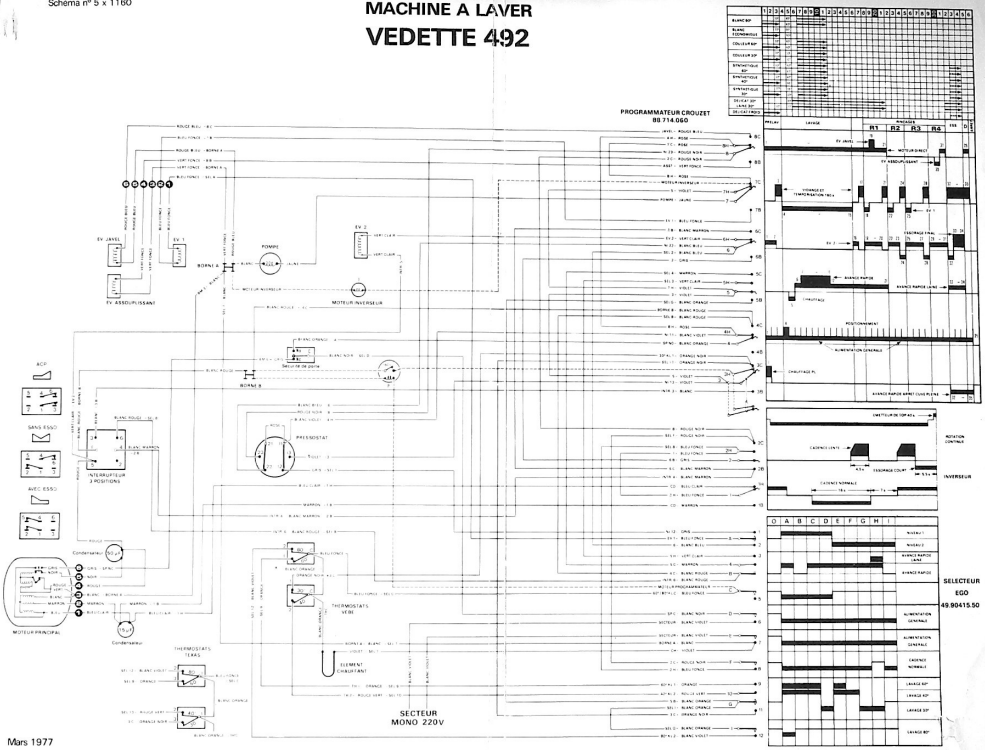

Mars 1977