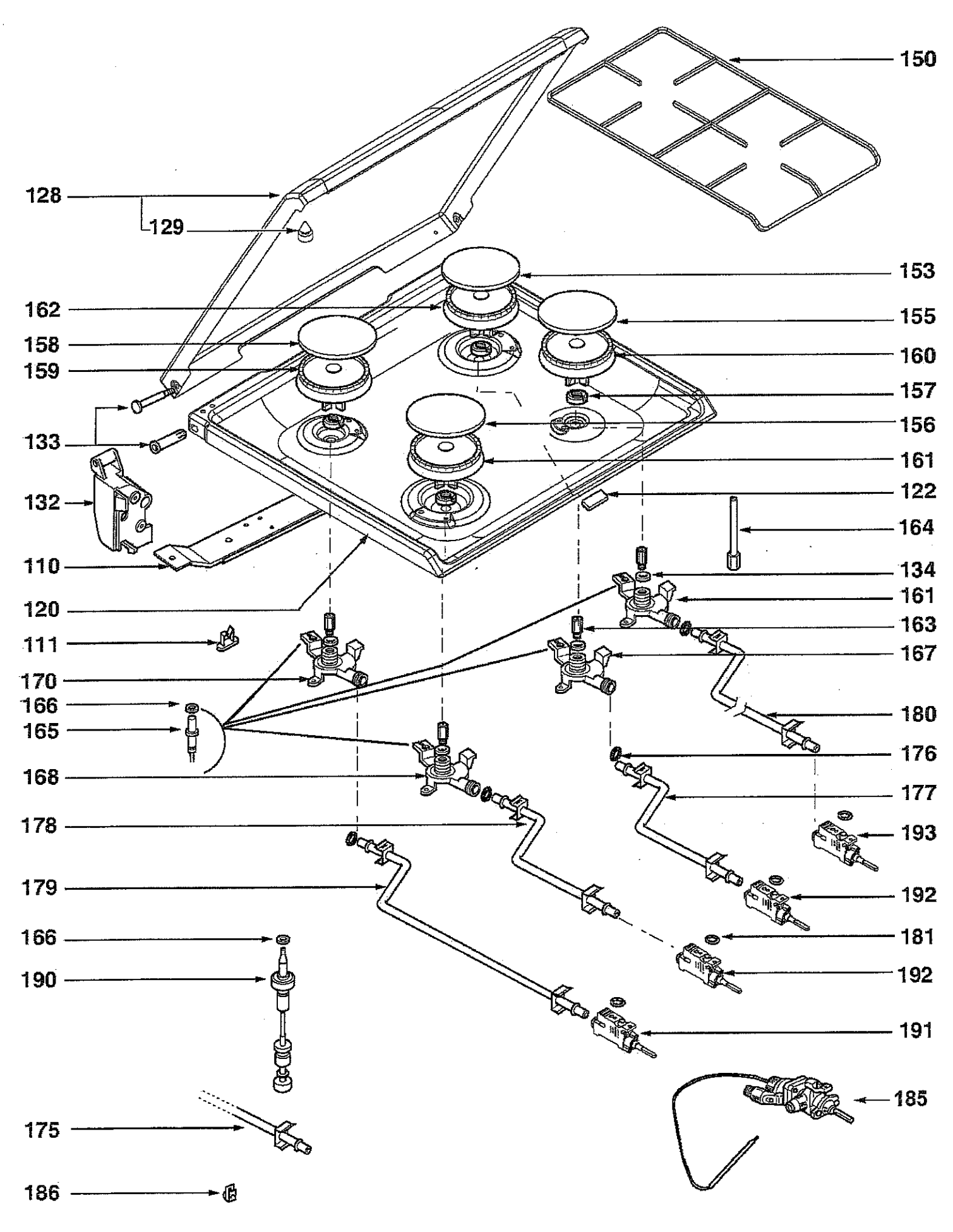
150
128
129
153
162
155
158
160
159
157
156
133
161
122
132
164
110
134
161
120
163
111
167
170
166
180
165
176
168
177
178
193
179
192
166
181
190
192
191
185
175
186

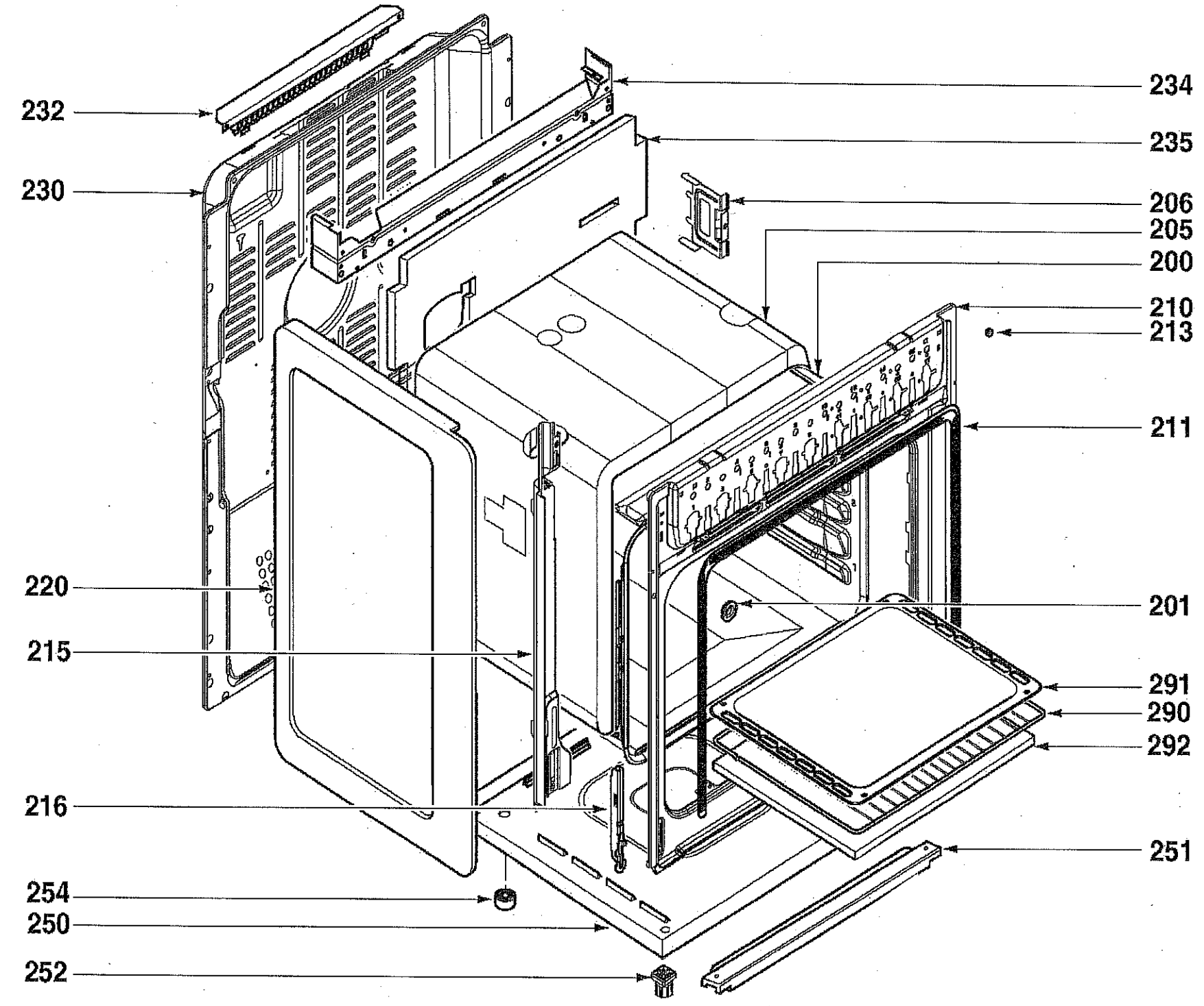
232
230
234
235
206
205
200
210
213
211
220
201
215
291
290
292
216
251
254
250
252

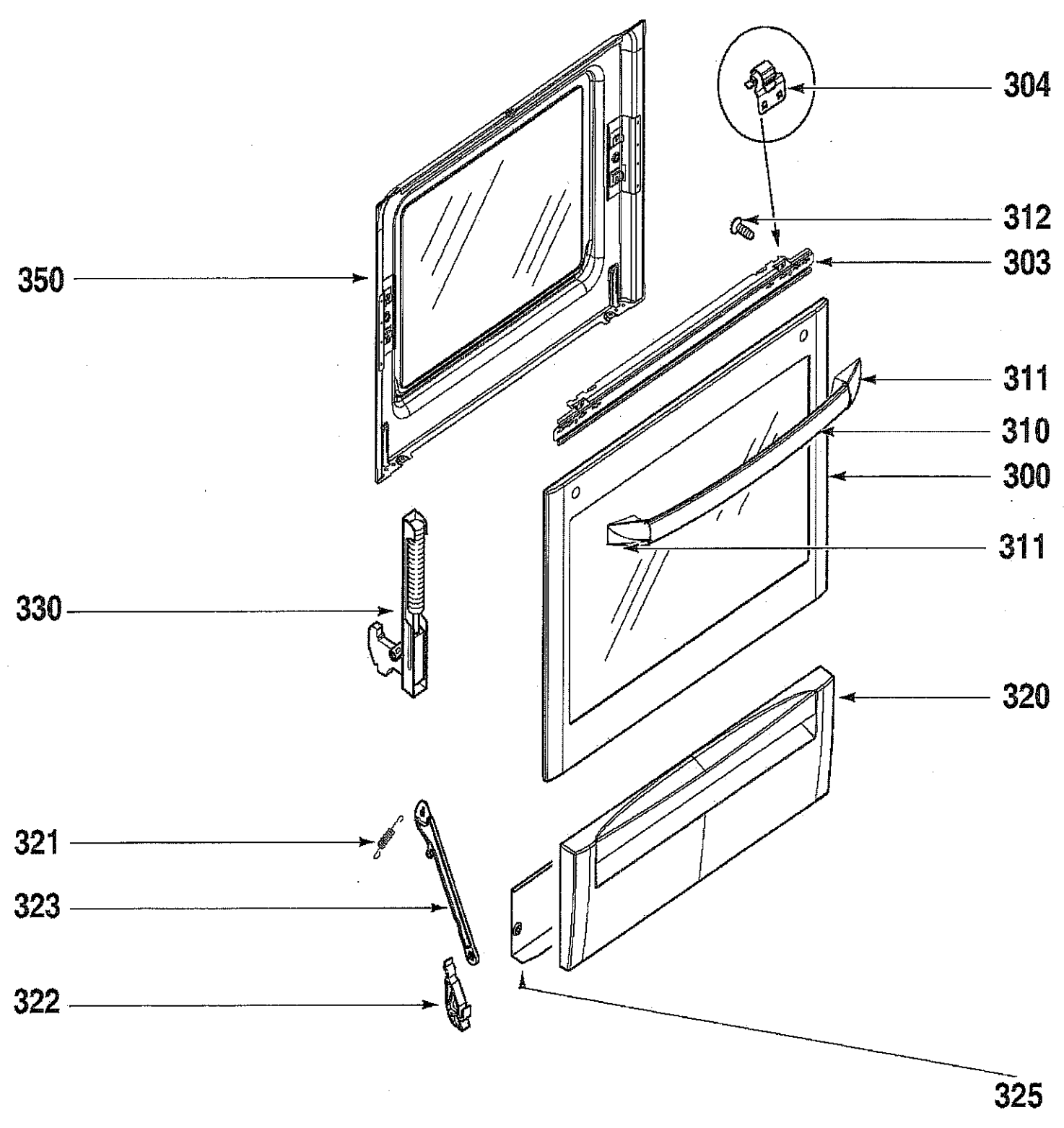
304
312
303
350
311
310
300
311
330
320
321
323
322
325

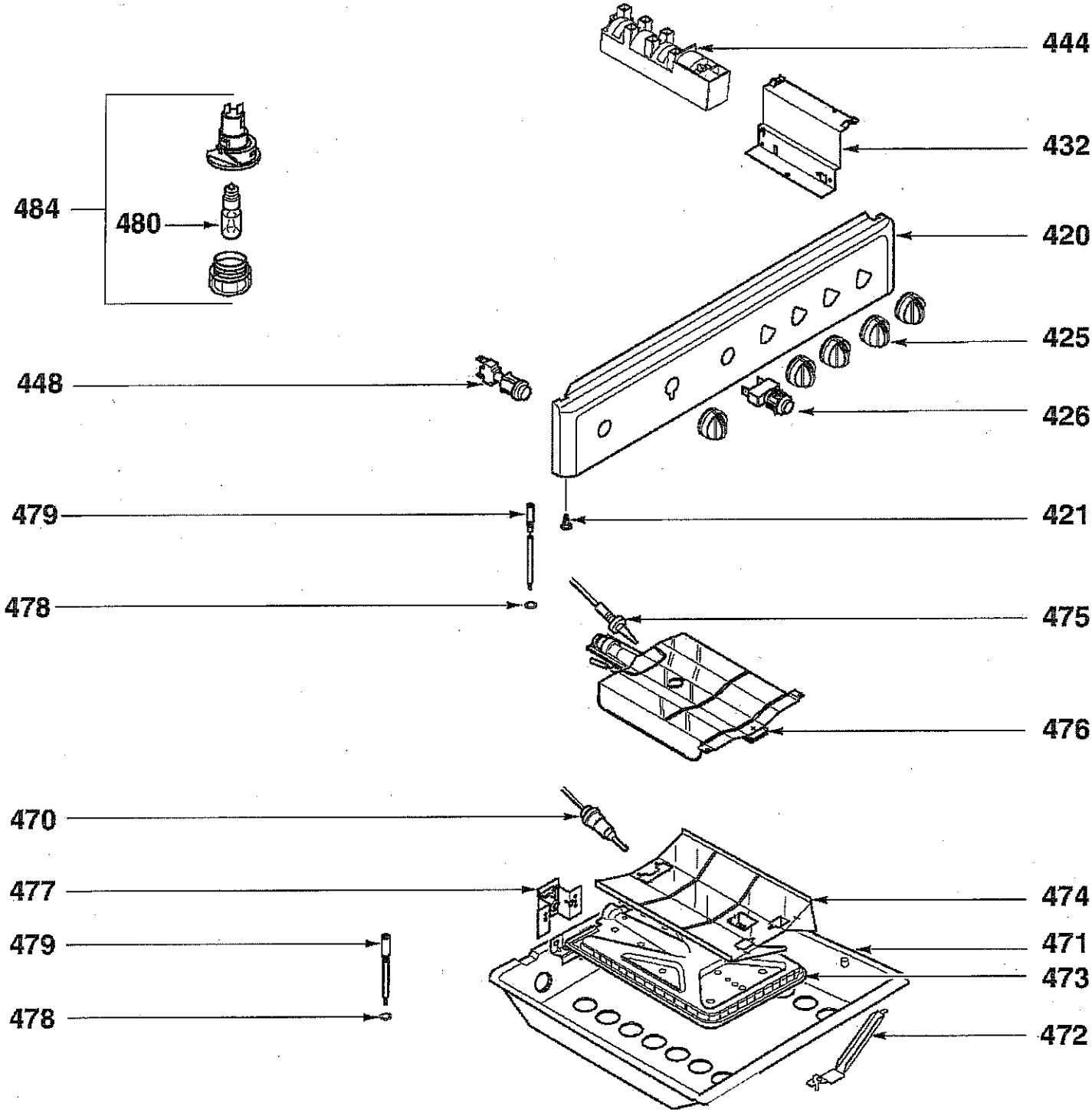
444
432
484
480
420
425
448
426
479
421
478
475
476
470
477
474
479
471
473
478
472