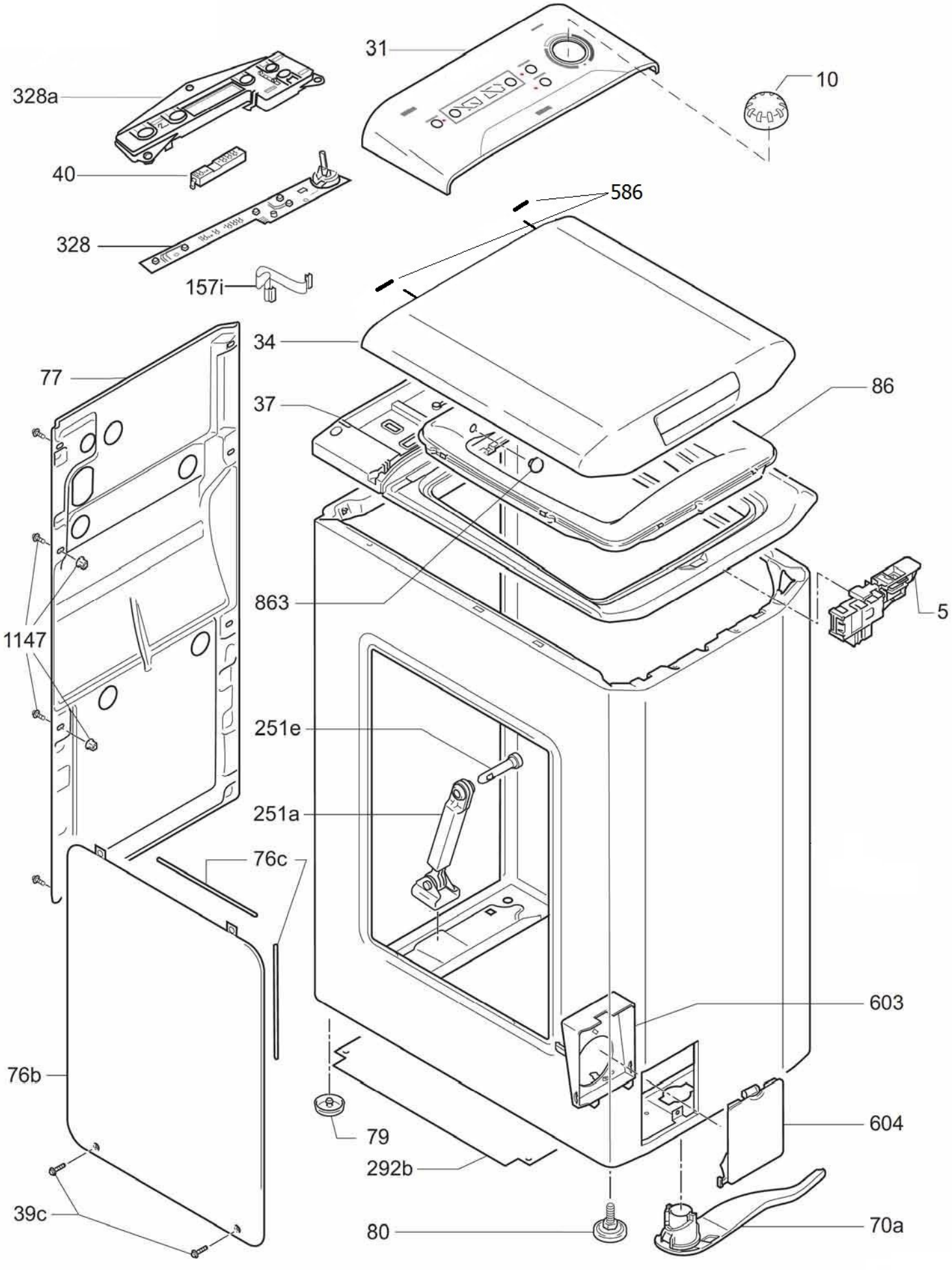
31
10
328a
40
586
328
157i
34
77
86
37
863
5
1147
251e
251a
76c
603
76b
79
604
292b
39c
80
70a

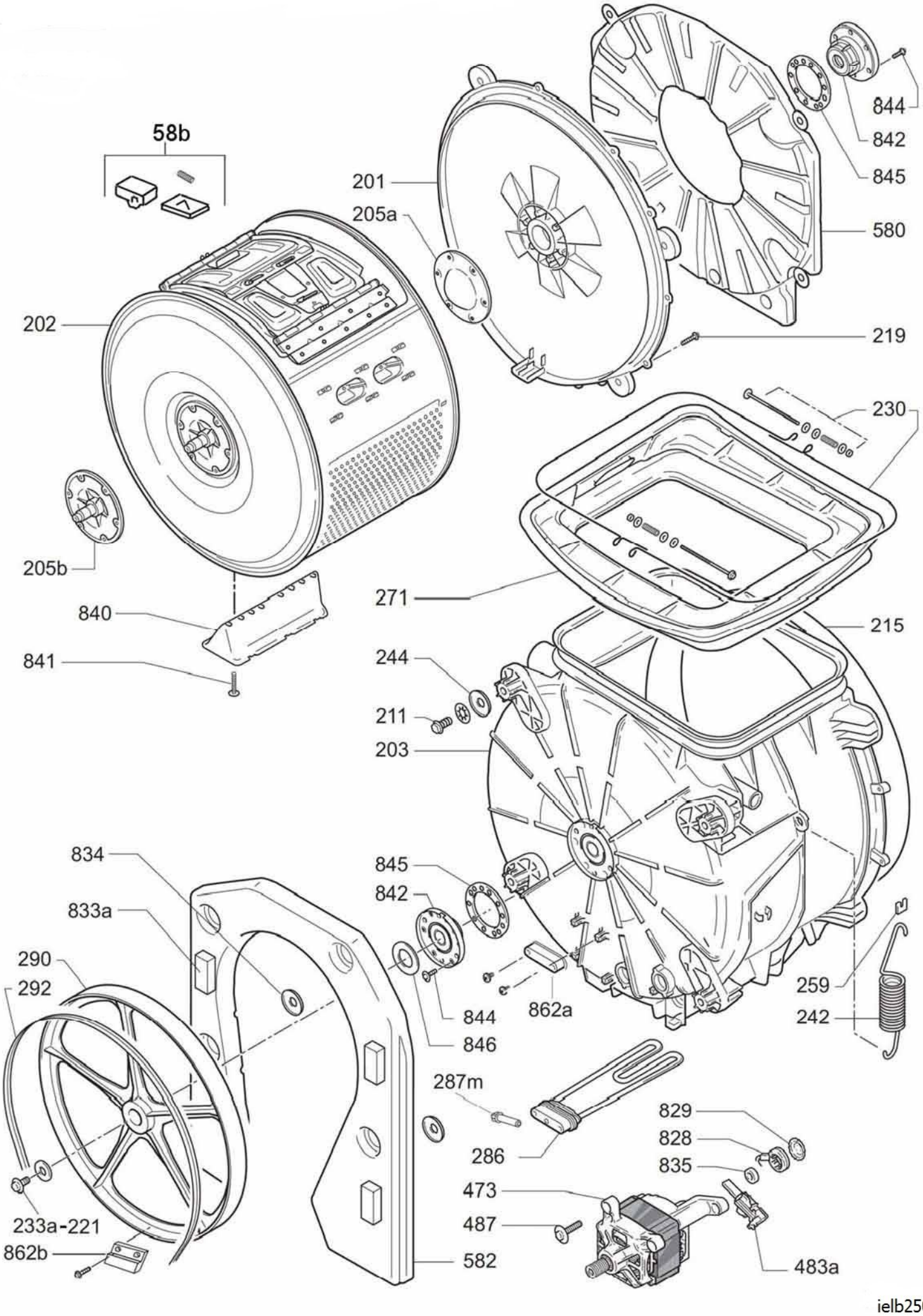
58b
201
205a
844
842
845
580
202
219
230
205b
271
840
215
841
244
211
203
834
845
842
833a
290
292
844
862a
259
242
846
287m
829
828
286
835
473
487
233a-221
862b
582
483a

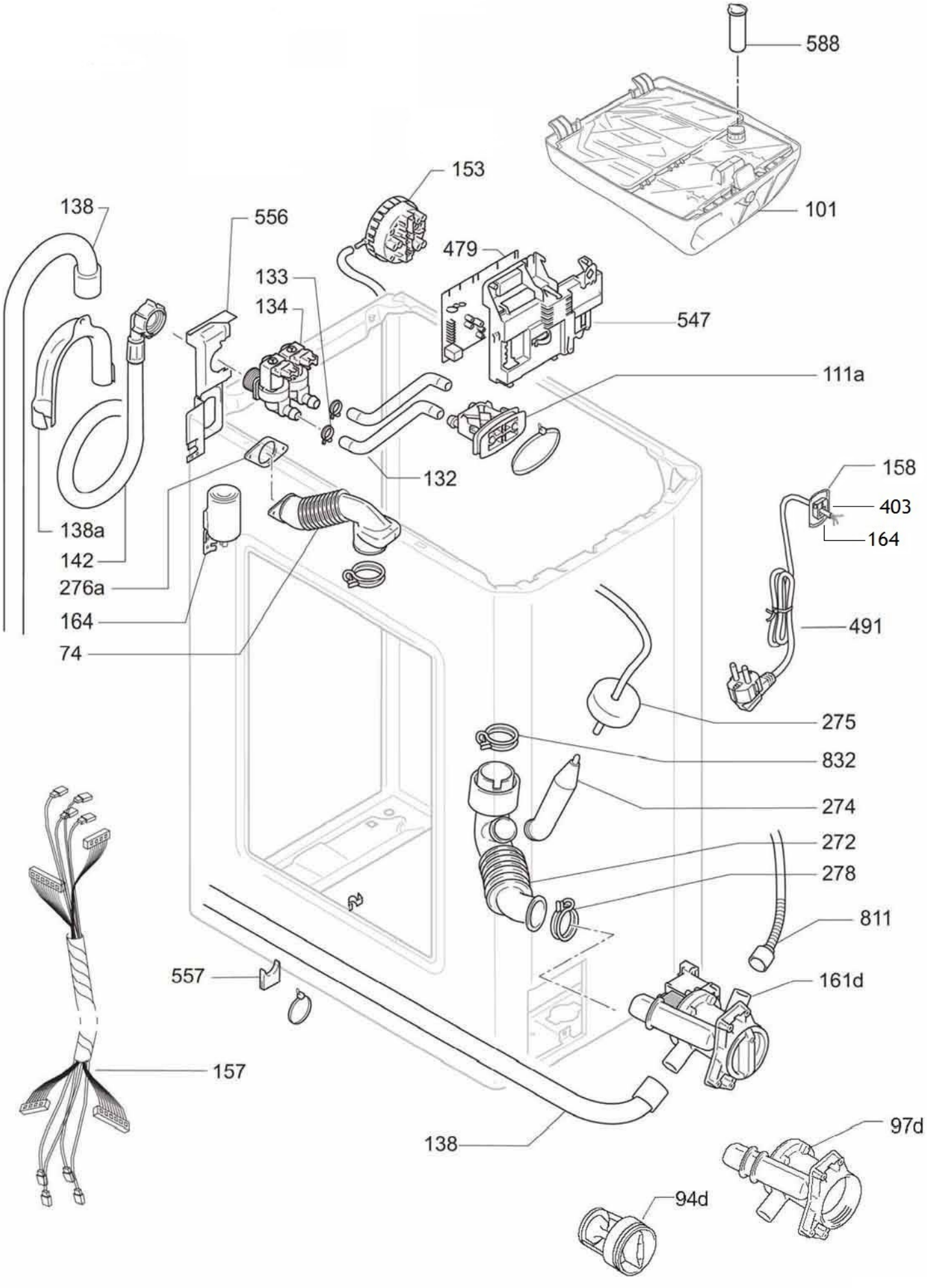
588
101
153
138
556
479
133
134
547
111a
132
158
403
164
138a
142
276a
164
74
491
275
832
274
272
278
811
557
161d
157
138
97d
94d