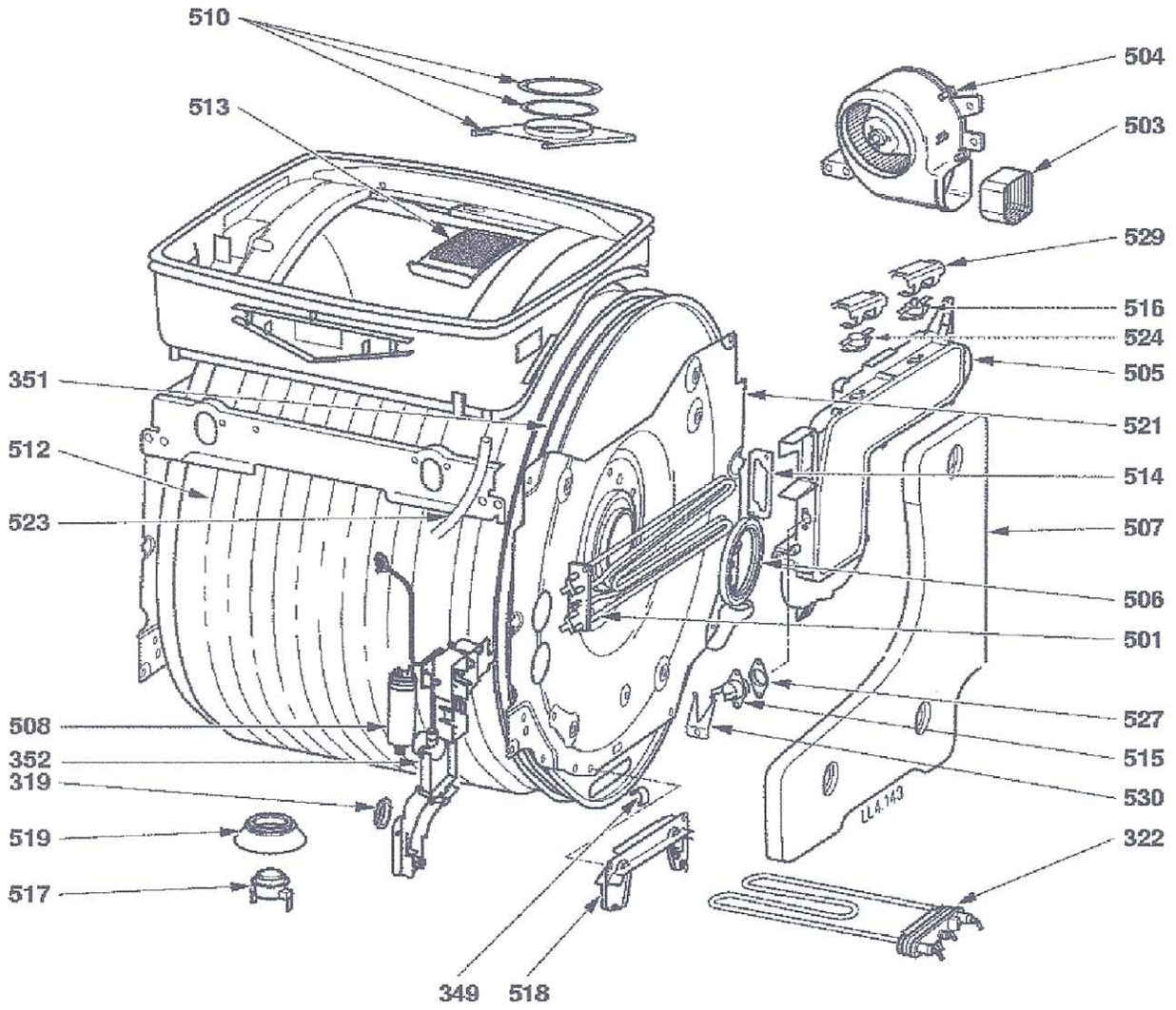
510
513
504
503
529
516
524
505
351
521
512
514
523
507
506
501
527
508
515
352
319
530
519
322
517
349
518
LL4.143

LL4.143