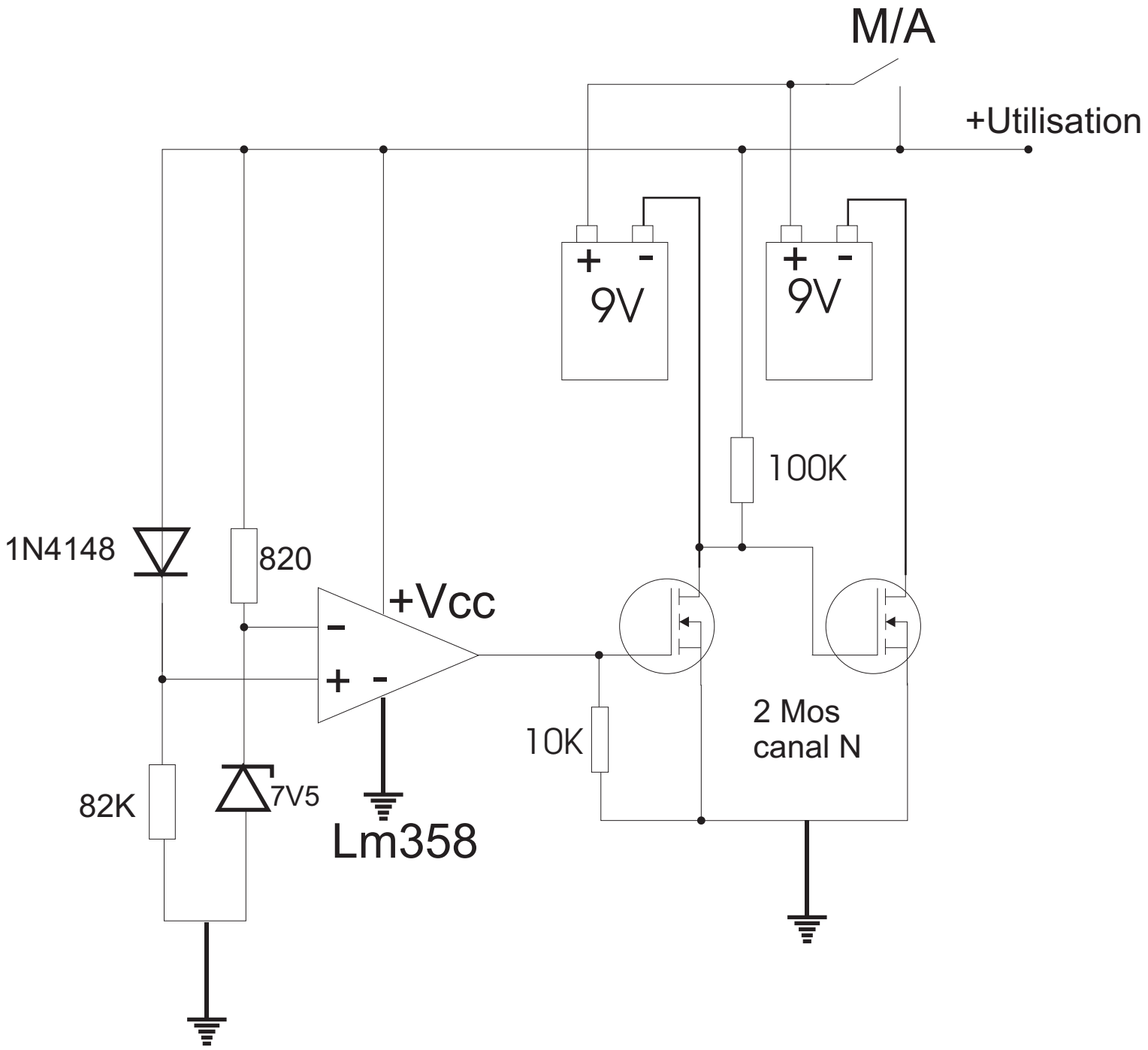
M/A
+Utilisation
+ -
9V
+ -
9V
100K
1N4148
820
+Vcc
- +
10K
2 Mos
canal N
82K
7V5
Lm358