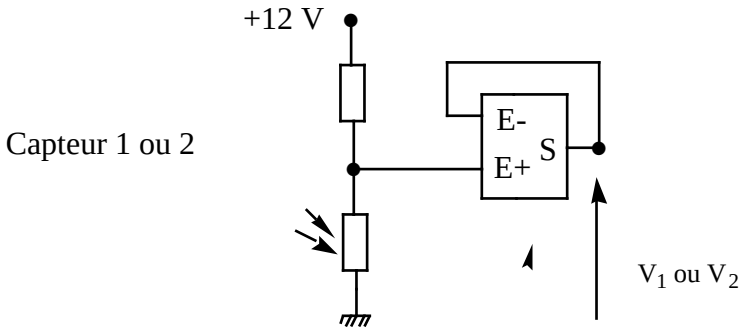
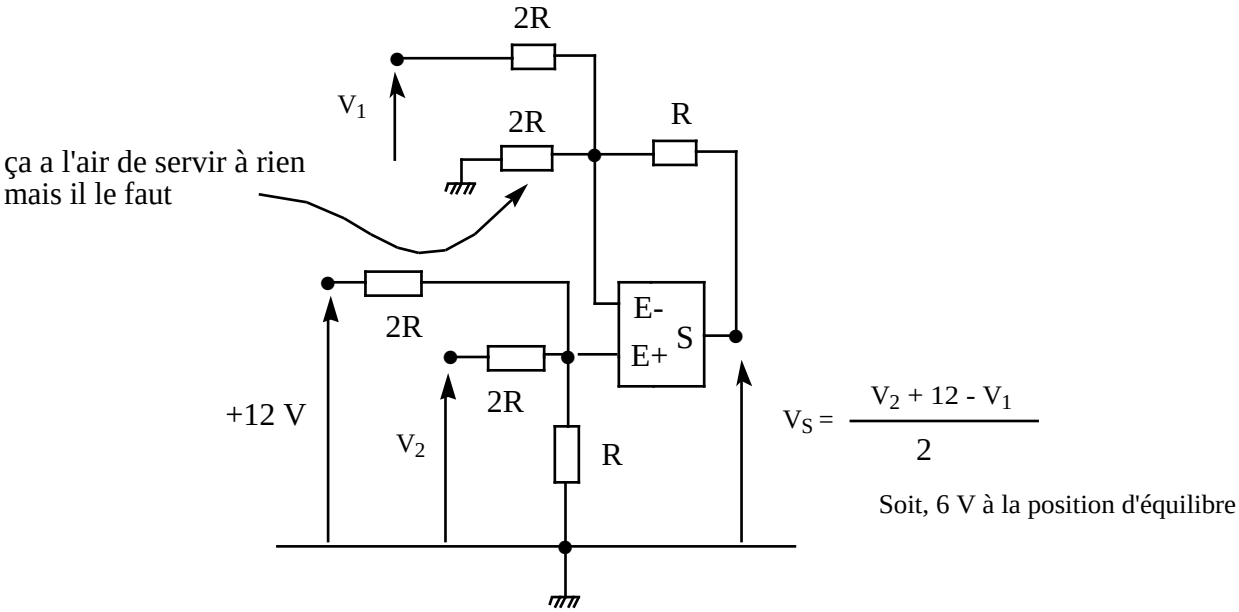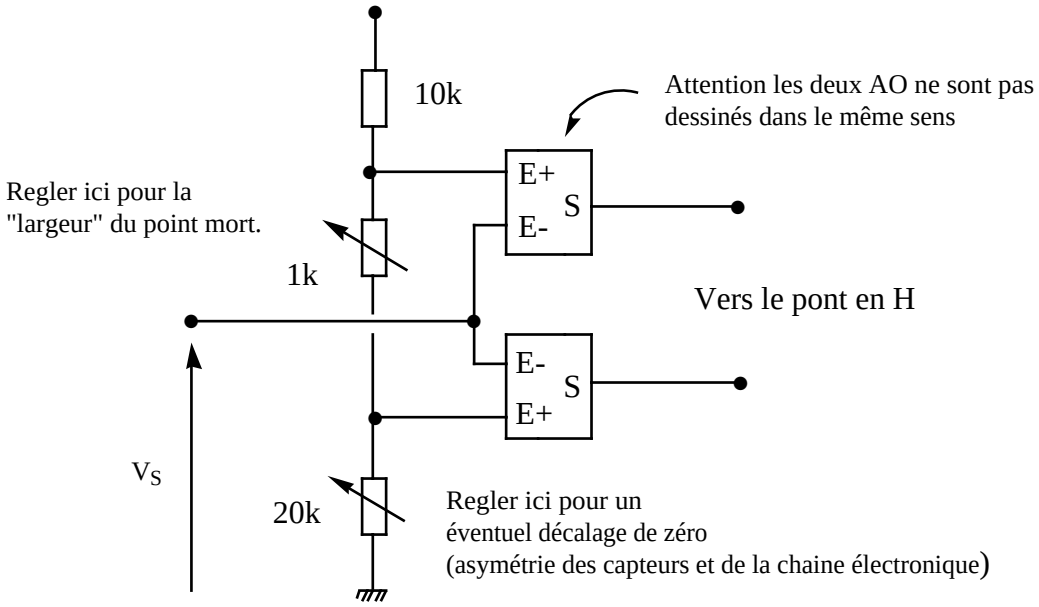
Ampli-op en suiveur pour éviter
les problémes