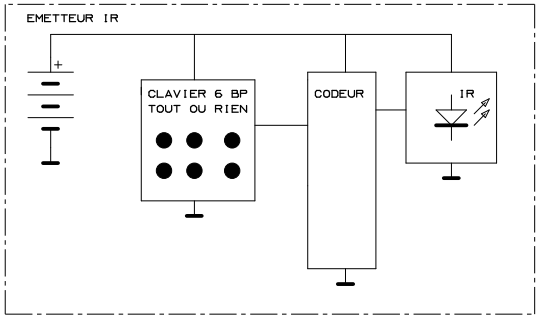
EMETTEUR IR
+
CLAVIER 6 BP
TOUT OU RIEN
CODEUR
IR

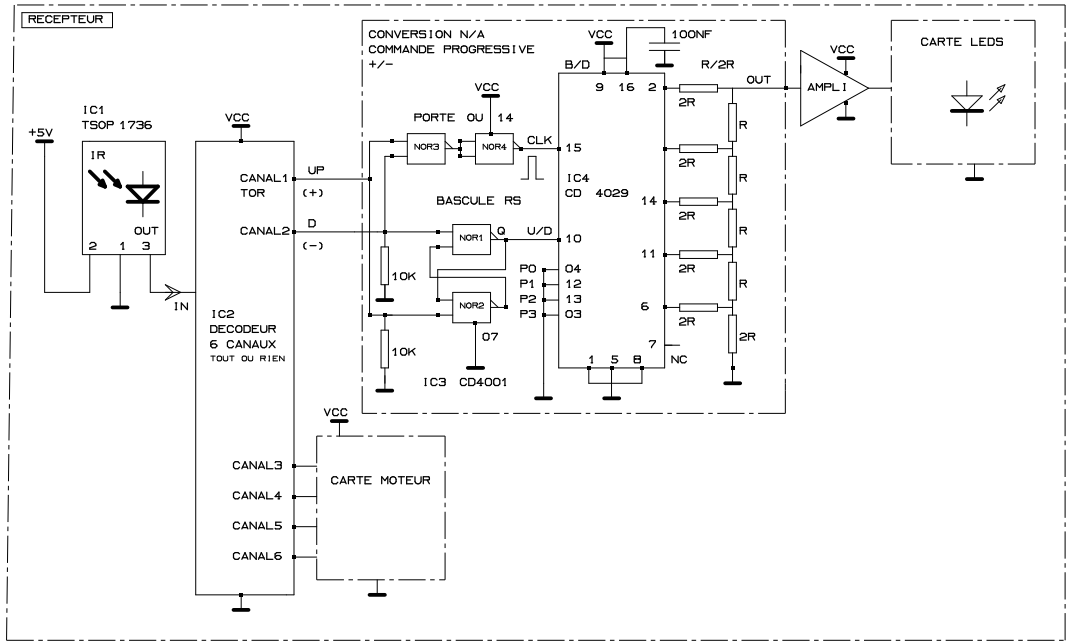
RECEPTEUR
CONVERSION N/A
COMMANDE PROGRESSIVE
+/-
VCC
100NF
B/D
R/2R
OUT
AMPLI
CARTE LEDS
IC1
TSOP 1736
+5V
IR
OUT
2 1 3
IN
VCC
CANAL1
TOR
UP
(+)
CANAL2
D
(-)
IC2
DECODEUR
6 CANAUX
TOUT OU RIEN
PORTE OU
14
NOR3
NOR4
CLK
15
BASCULE RS
NOR1
Q
U/D
10
NOR2
10K
10K
07
IC3 CD4001
IC4
CD 4029
P0
P1
P2
P3
04
12
13
03
9 16 2
14
11
6
7
NC
1 5 8
2R
R
CANAL3
CANAL4
CANAL5
CANAL6
CARTE MOTEUR