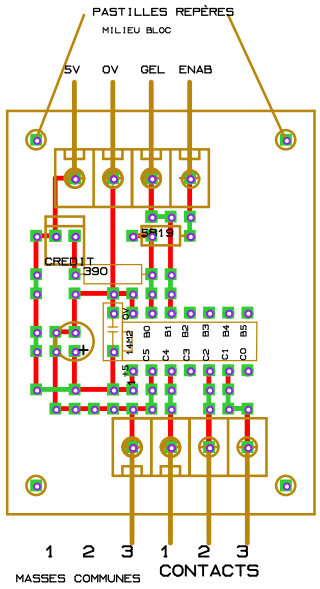
PASTILLES REPÈRES
MILIEU BLOC
5V
0V
GEL
ENAB
5819
CREDIT
390
0V
14M2
C5 B0 C4 B1 B2 C3 B3 C2 B4 C1 B5 C0
1 2 3 1 2 3
MASSES COMMUNES
CONTACTS

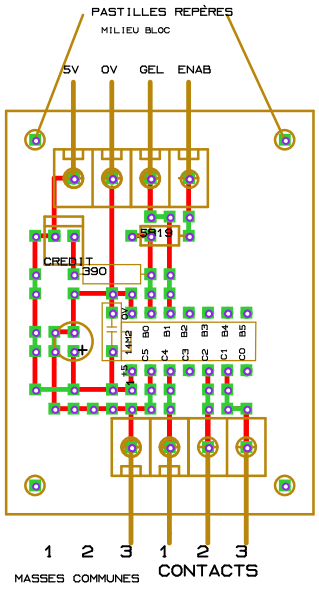
PASTILLES REPÈRES
MILIEU BLOC
5V
0V
GEL
ENAB
5819
CREDIT
390
0V
14M2
C5 B0 C4 B1 B2 C3 B3 C2 B4 C1 B5 C0
1 2 3 1 2 3
MASSES COMMUNES
CONTACTS

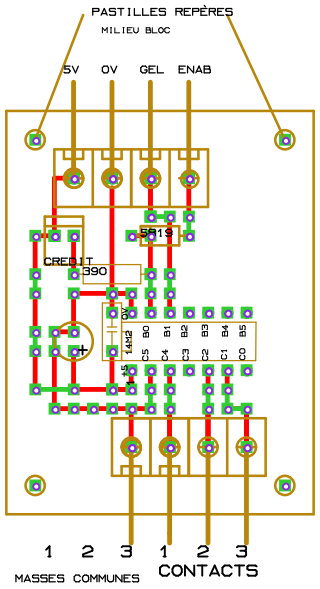
PASTILLES REPÈRES
MILIEU BLOC
5V
0V
GEL
ENAB
5819
CREDIT
390
0V
14M2
C5 B0 C4 B1 B2 C3 B3 C2 B4 C1 B5 C0
1 2 3 1 2 3
MASSES COMMUNES
CONTACTS