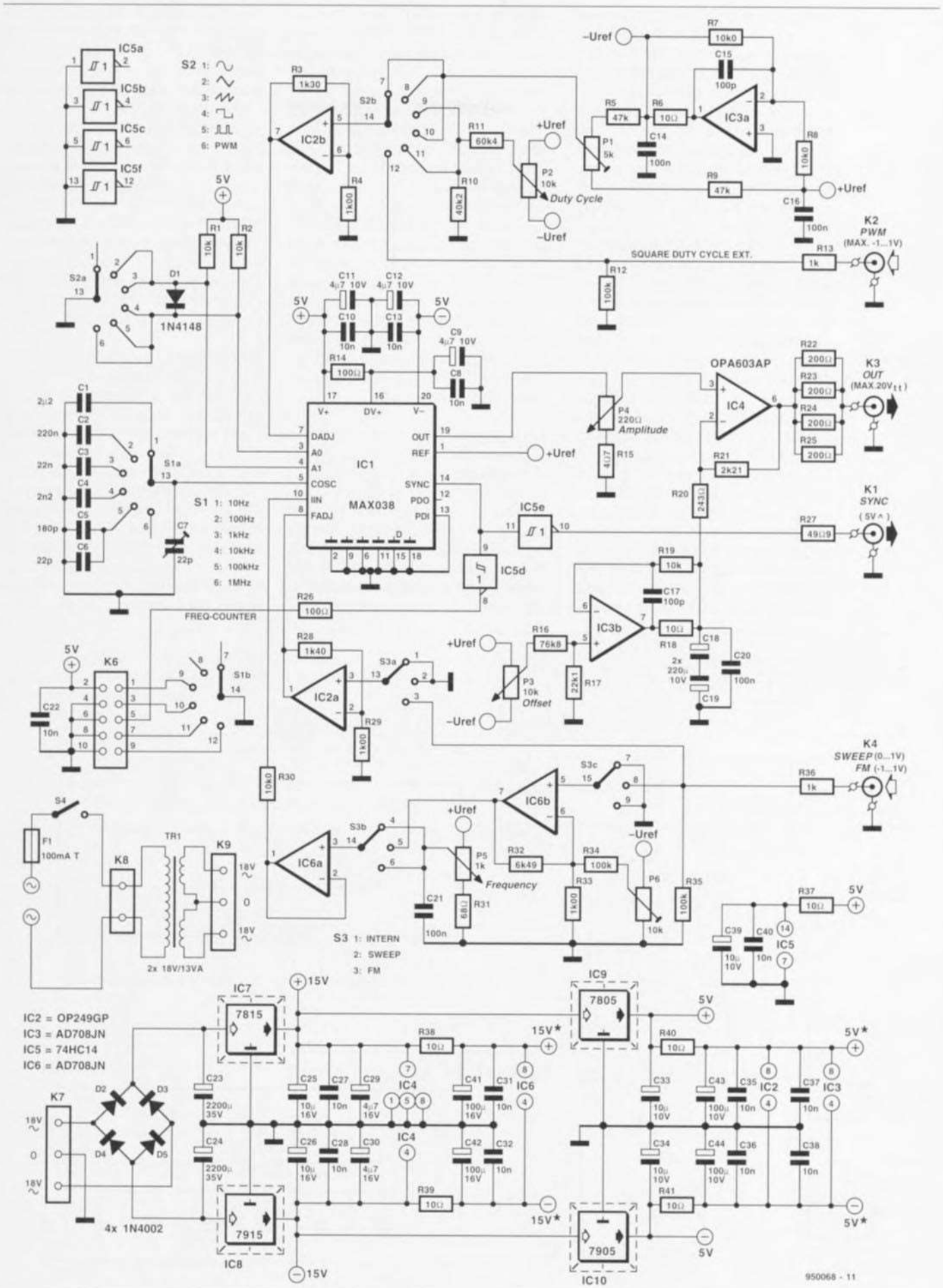

Figure 1. L'électronique de la platine principale du générateur de fonctions. Au coeur de cette réalisation on trouve un circuit intégré récent de Maxim, le MAX038.