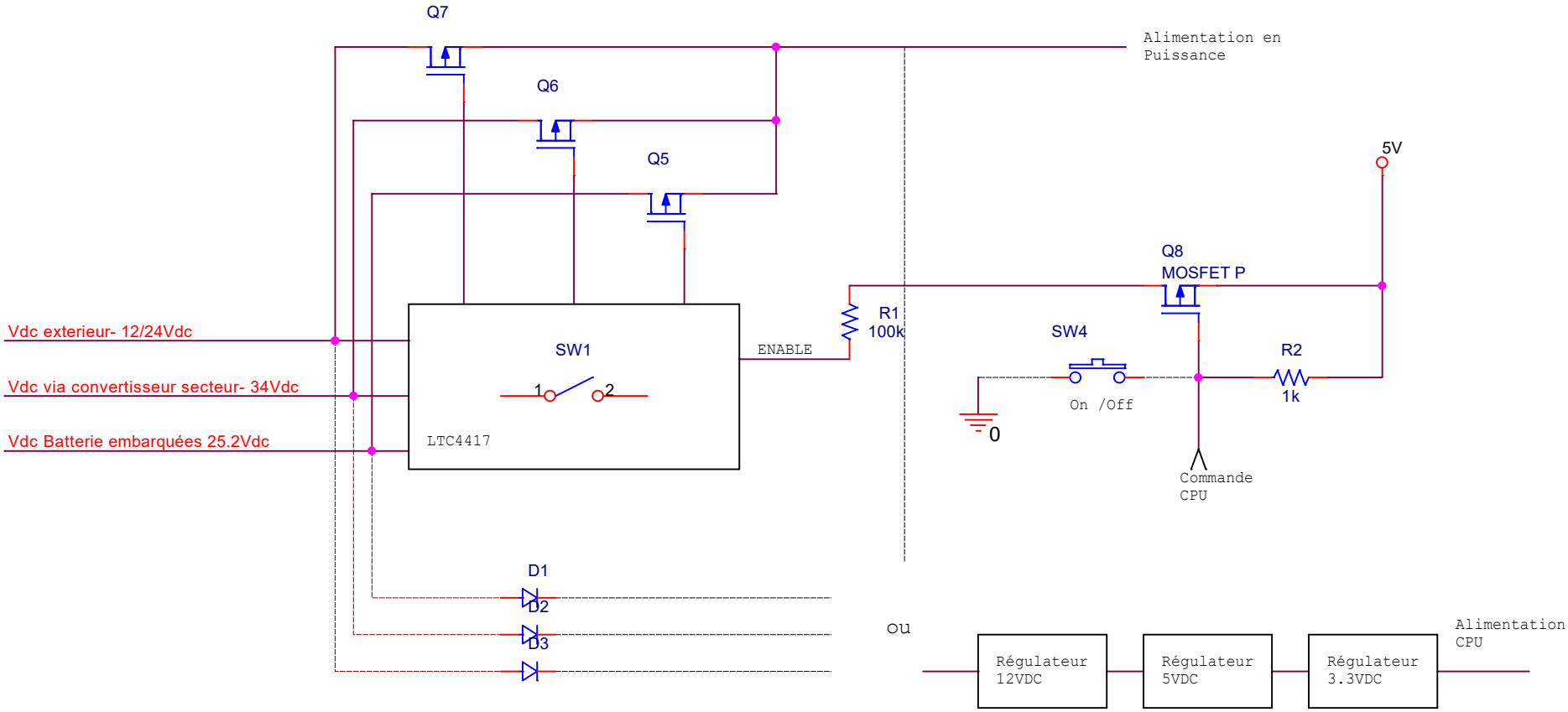

Cela implique de laisser
Alimenter la partie logique
en permanence ou tout ou
tout au moins en veille

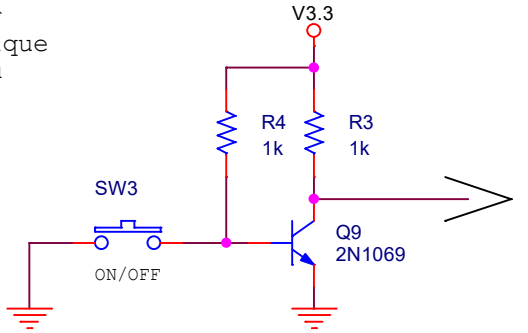

Title <Title>		
Size A	Document Number <Doc>	Rev <RevCode>
Date: Friday, October 08, 2021	Sheet 1 of 1	