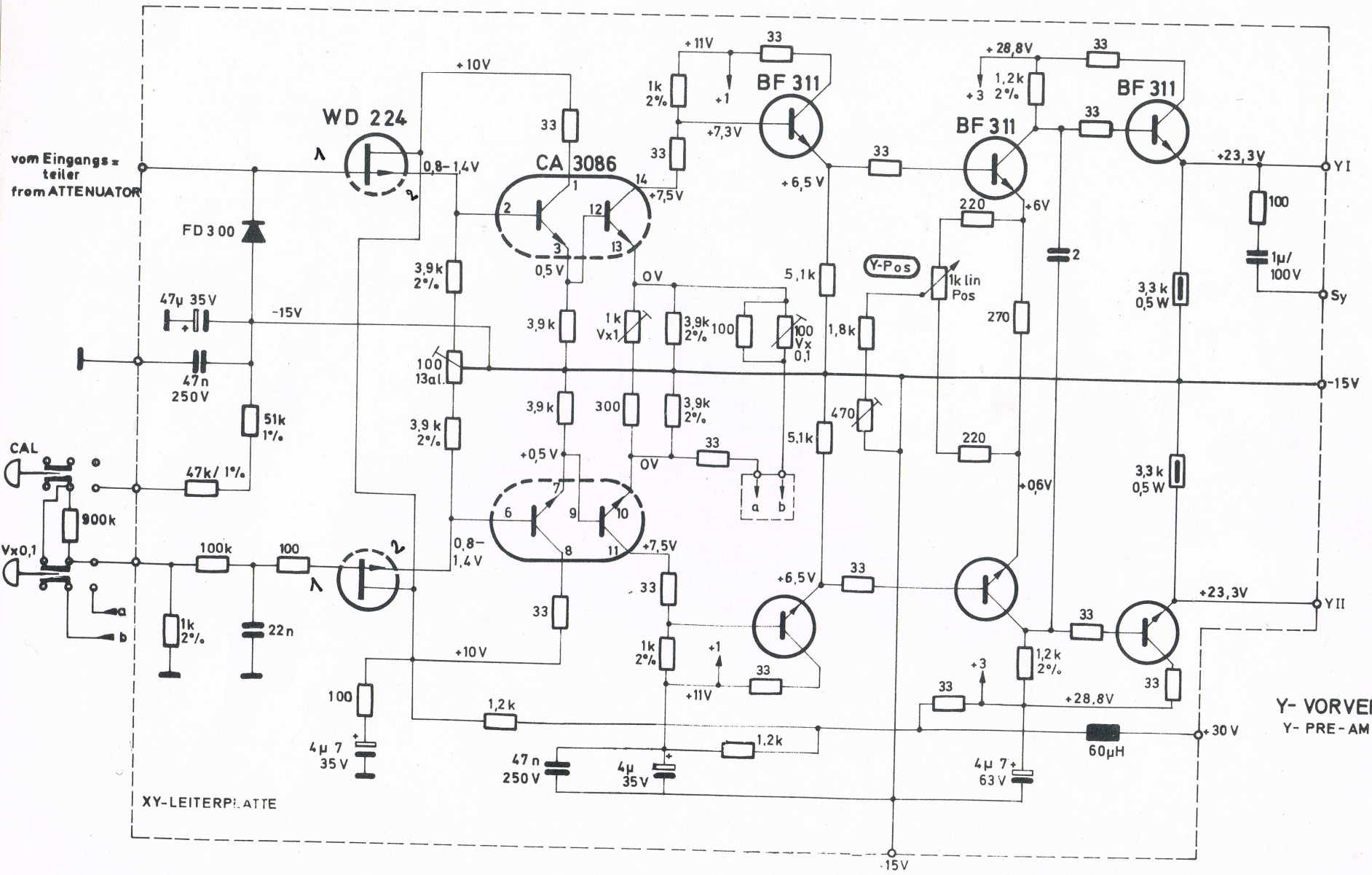

Y- VORVERSTÄRKER
Y- PRE-AMPLIFIER

26.7.73