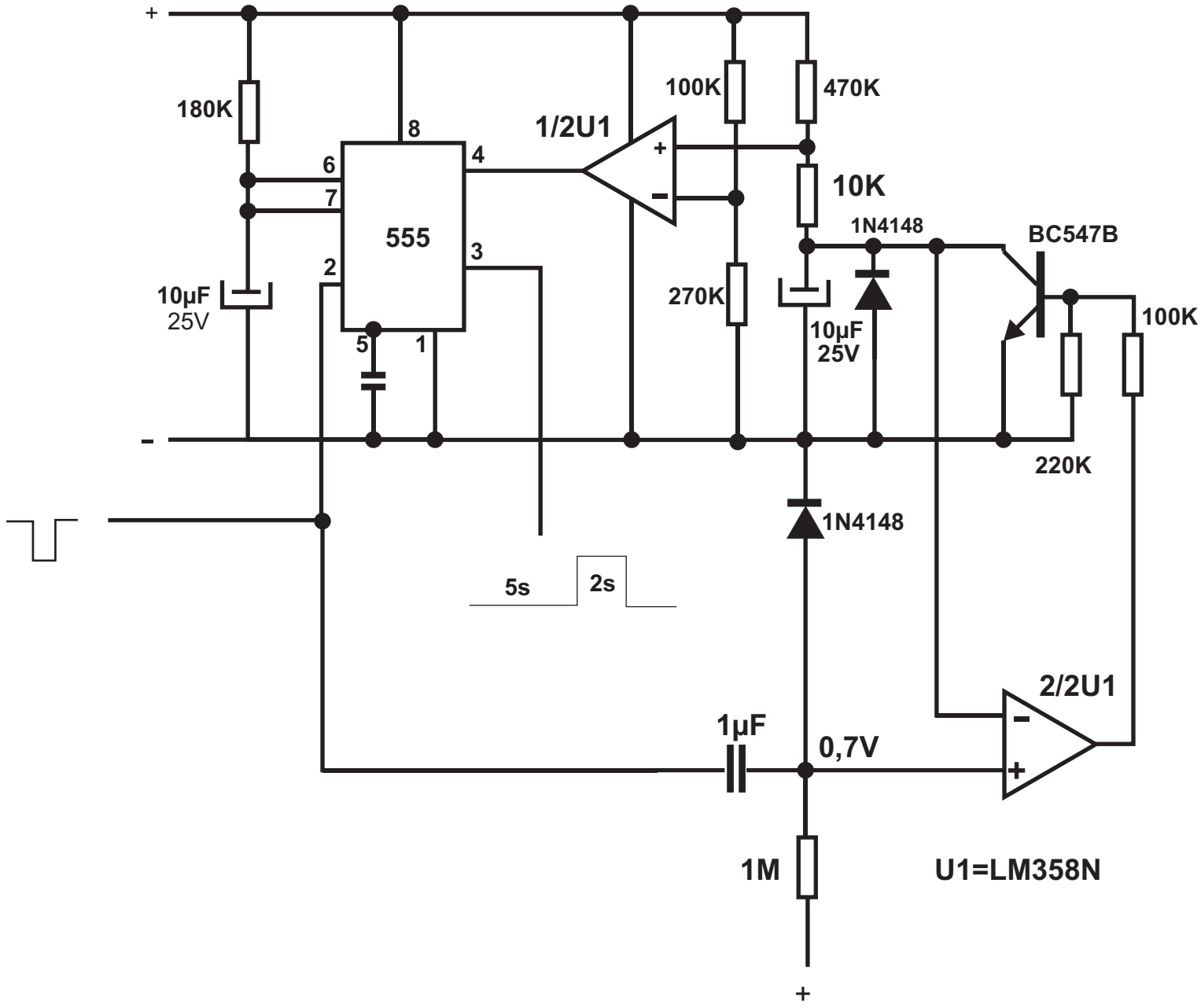
+
180K
8
6
7
555
4
3
2
5
1
10µF
25V
1/2U1
100K
470K
10K
1N4148
BC547B
270K
10µF
25V
100K
-
220K
1N4148
5s
2s
2/2U1
1µF
0,7V
1M
U1=LM358N
+