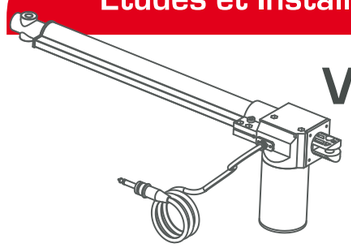

VERINS ELECTRIQUES STANDARD

Tous les modèles sont livrés en standard avec prise Jack et un mètre de câble.
Les fins de course sont intégrés (pour usage intérieur)
L'entrainement s'effectue par un motoréducteur ou moteur courroie.
Le système est à relier directement au réseau électrique,
L'alimentation effectue la transformation de tension.
Le système est prévu pour être commandé manuellement.

Applications :

Domaine médical, mouvements de lits de fauteuils et d'éléments de soutien.
Mouvements de fenêtres, de volets, de trappes dans le bâtiment ou le conditionnement de l'air.
Systémes de manutention et mouvements mécanisés

Modèle 7-GL60D-vérin Linéaire

Tension d'entrée	24 V/CC
Vitesses	5mm/sec (6 000 N) 20mm/sec (2 000 N)
Course	50...1 000 mm
Encombrement piston rentré	C+175mm
Charge statique maxi	9 000 N
Facteur de service	10%
Fins de course	
Anti-rotation	

Type	Référence	Charge Admissible	Course	Vitesse
Vérin Linéaire	7-GL60D-50	6 000 N	50 mm	5mm/sec
Vérin Linéaire	7-GL60D-100	6 000 N	100 mm	5mm/sec
Vérin Linéaire	7-GL60D-150	6 000 N	150 mm	5mm/sec
Vérin Linéaire	7-GL60D-200	6 000 N	200 mm	5mm/sec
Vérin Linéaire	7-GL60D-250	6 000 N	250 mm	5mm/sec
Vérin Linéaire	7-GL60D-300	6 000 N	300 mm	5mm/sec
Vérin Linéaire	7-GL60D-350	6 000 N	350 mm	5mm/sec
Vérin Linéaire	7-GL60D-400	6 000 N	400 mm	5mm/sec
Vérin Linéaire	7-GL60D-450	6 000 N	450 mm	5mm/sec
Vérin Linéaire	7-GL60D-500	6 000 N	500 mm	5mm/sec
Vérin Linéaire	7-GL60D-600	6 000 N	600 mm	5mm/sec
Vérin Linéaire	7-GL60D-700	6 000 N	700 mm	5mm/sec
Vérin Linéaire	7-GL60D-800	6 000 N	800 mm	5mm/sec
Vérin Linéaire	7-GL60D-900	6 000 N	900 mm	5mm/sec
Vérin Linéaire	7-GL60D-1000	6 000 N	1000 mm	5mm/sec
Vérin Linéaire	7-GL60D-50-20	2 000 N	50 mm	20mm/sec
Vérin Linéaire	7-GL60D-100-20	2 000 N	100 mm	20mm/sec
Vérin Linéaire	7-GL60D-150-20	2 000 N	150 mm	20mm/sec
Vérin Linéaire	7-GL60D-200-20	2 000 N	200 mm	20mm/sec
Vérin Linéaire	7-GL60D-250-20	2 000 N	250 mm	20mm/sec
Vérin Linéaire	7-GL60D-300-20	2 000 N	300 mm	20mm/sec
Vérin Linéaire	7-GL60D-350-20	2 000 N	350 mm	20mm/sec
Vérin Linéaire	7-GL60D-400-20	2 000 N	400 mm	20mm/sec
Vérin Linéaire	7-GL60D-450-20	2 000 N	450 mm	20mm/sec
Vérin Linéaire	7-GL60D-500-20	2 000 N	500 mm	20mm/sec
Vérin Linéaire	7-GL60D-600-20	2 000 N	600 mm	20mm/sec
Vérin Linéaire	7-GL60D-700-20	2 000 N	700 mm	20mm/sec
Vérin Linéaire	7-GL60D-800-20	2 000 N	800 mm	20mm/sec
Vérin Linéaire	7-GL60D-900-20	2 000 N	900 mm	20mm/sec
Vérin Linéaire	7-GL60D-1000-20	2 000 N	1 000 mm	20mm/sec
Alimentation	7-GLB86-24-01	1x 230 V	1	
Alimentation	7-GLB86-24-011	1x 110 V	1	
Alimenation	7-GLB86-24-02	1x 230 V	2	
Alimentation	7-GLB86-24-021	1x 110 V	2	
Alimentation	7-GLB86-24-03	1x 230 V	3	
Alimentation	7-GLB86-24-031	1x110 V	3	
Alimentation	7-GLB86-24-04	1x 230 V	4	
Alimentation	7-GLB86-24-041	1x 110 V	4	
Alimentation	7-GLB86-24-03BA	1x230 V	3 Abg.	
Alimentation	7-GLB86-24-04BA	1x230 V	4 Abg.	
Alimentation	7-GLB86-24-01	1x 230 V	1 Abg.	
Alimentation	7-GLB86-24-011	1x 110 V	1 Abg.	
Alimentation	7-GLB86-24-02	1x 230 V	2 Abg.	
Alimentation	7-GLB86-24-021	1x110 V	2 Abg.	
Télécommande	7-GLH35-01			
Télécommande	7-GLH35-02			
Télécommande	7-GLH35-03			
Télécommande	7-GLH35-04			

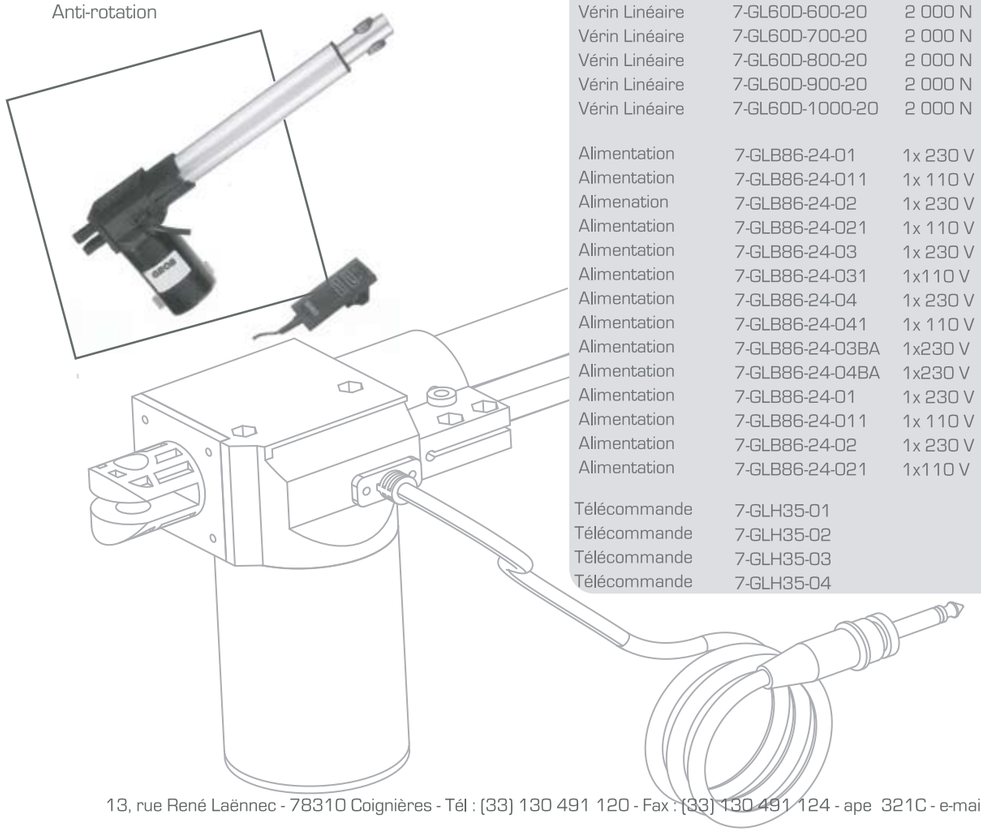

www.cetic.fr

13, rue René Laënnec - 78310 Coignières - Tél : (33) 130 491 120 - Fax : (33) 130 491 124 - ape 321C - e-mail : contact@cetic.fr

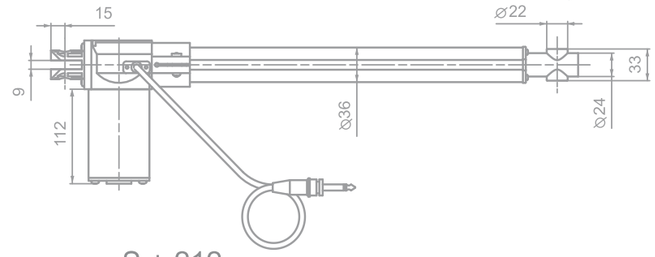

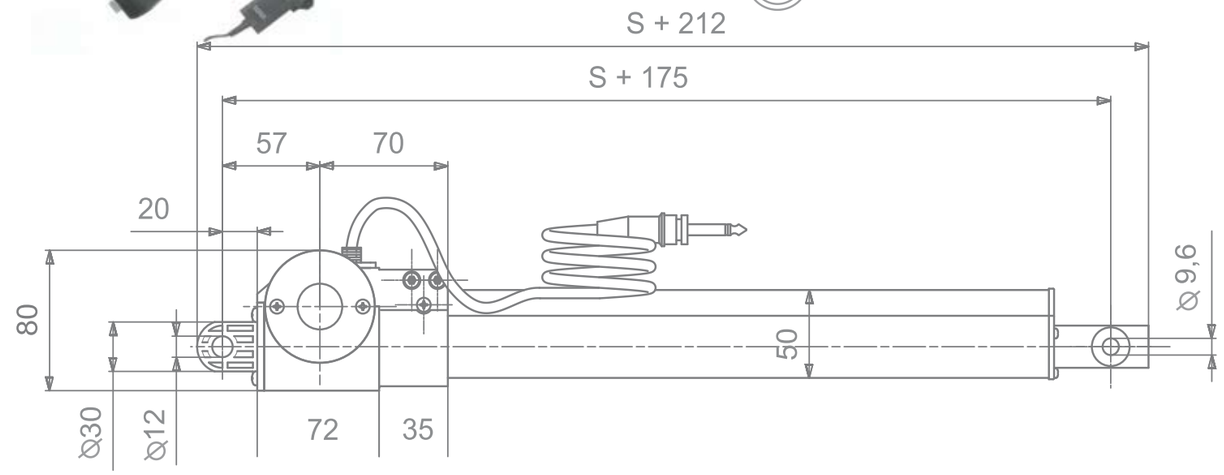

Alimentation

Modèle 7-GLB86-24-Control Box

Tension d'entrée	110V ou 230 V/CA
Tension de sortie	24V/CC (86 VA)
Facteur de service	10% - 50%
Protection surcharge intégrée	
Batterie intégrée option	
Alimentation de 1 à 4 vérins et télécommande	

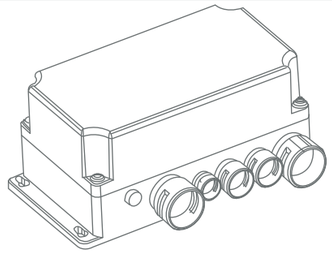

Télécommande

Modèle 7-GLH35-01-02-03-04 Télécommande

Boîtier Noir ou Blanc
Commande de 1 à 4 Vérins
Liaison directe à l'alimentation par prise et câble.

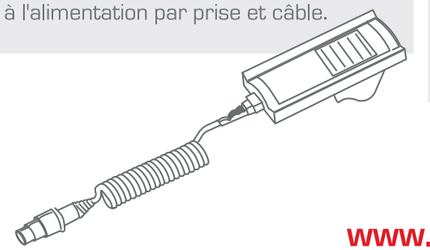

Modèle 7-GLB50-24-Control Box

Tension d'entrée	110V ou 230 V/CA
Tension de sortie	24V/CC (50 VA)
Facteur de service	10% - 50%
Protection surcharge intégrée	
Batterie intégrée option	
Alimentation de 1 à 2 vérins et télécommande	

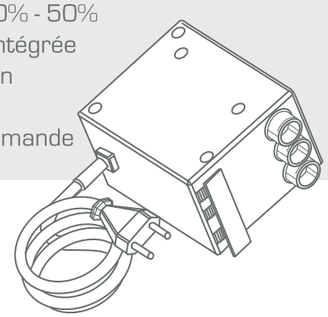

DISTRI-COM 01 30 500 700

www.cetic.fr

13, rue René Laënnec - 78310 Coignières - Tél : (33) 130 491 120 - Fax : (33) 130 491 124 - ape 321C - e-mail : contact@cetic.fr