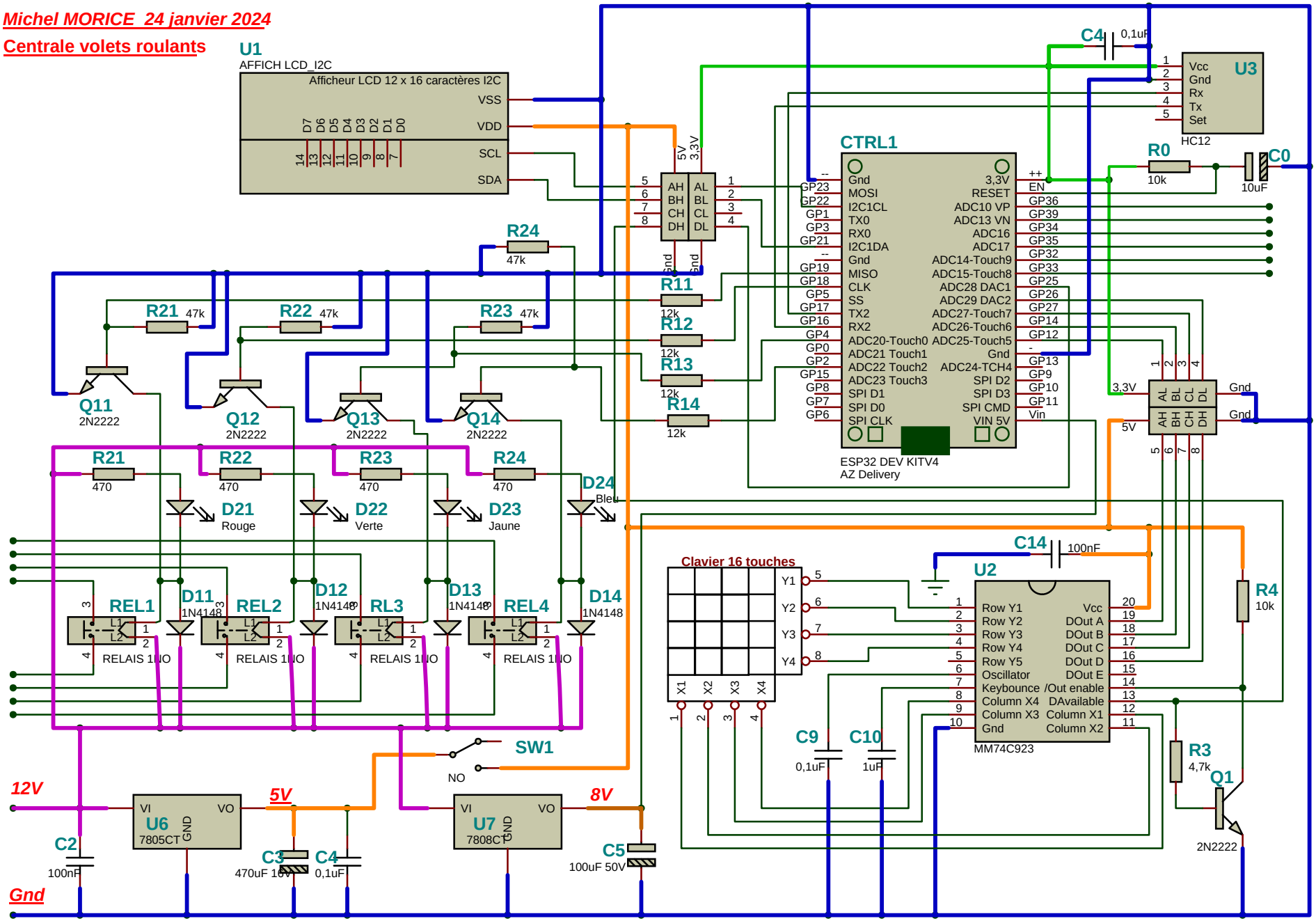
Michel MORICE 24 janvier 2024
Centrale volets roulants
U1
AFFICH LCD_I2C
Afficheur LCD 12 x 16 caractères I2C
VSS
VDD
SCL
SDA
D7 D6 D5 D4 D3 D2 D1 D0
14 13 12 11 10 9 8 7
5V
3,3V
AH BH CH DH
AL BL CL DL
Gnd
R24
47k
R11
12k
R12
12k
R13
12k
R14
12k
R21 47k
R22 47k
R23 47k
Q11
2N2222
Q12
2N2222
Q13
2N2222
Q14
2N2222
R21
470
R22
470
R23
470
R24
470
D21
Rouge
D22
Verte
D23
Jaune
D24
Bleu
REL1
REL2
RL3
REL4
RELAIS 1NO
D11
1N4148
D12
1N4148
D13
1N4148
D14
1N4148
SW1
NO
12V
5V
8V
Gnd
U6
7805CT
VI
VO
GND
U7
7808CT
C2
100nF
C3
470uF 16V
C4
0,1uF
C5
100uF 50V
CTRL1
Gnd
MOSI
I2C1CL
TX0
RX0
I2C1DA
Gnd
MISO
CLK
SS
TX2
RX2
ADC20-Touch0
ADC21 Touch1
ADC22 Touch2
ADC23 Touch3
SPI D1
SPI D0
SPI CLK
3,3V
RESET
ADC10 VP
ADC13 VN
ADC16
ADC17
ADC14-Touch9
ADC15-Touch8
ADC28 DAC1
ADC29 DAC2
ADC27-Touch7
ADC26-Touch6
ADC25-Touch5
Gnd
ADC24-TCH4
SPI D2
SPI D3
SPI CMD
VIN 5V
EN
GP36
GP39
GP34
GP35
GP32
GP33
GP25
GP26
GP27
GP14
GP12
GP13
GP9
GP10
GP11
Vin
ESP32 DEV KITV4
AZ Delivery
C4
0,1uF
U3
Vcc
Gnd
Rx
Tx
Set
HC12
R0
10k
C0
10uF
Clavier 16 touches
Y1
Y2
Y3
Y4
X1
X2
X3
X4
C14
100nF
U2
Row Y1
Row Y2
Row Y3
Row Y4
Row Y5
Oscillator
Keybounce
Column X4
Column X3
Gnd
Vcc
DOut A
DOut B
DOut C
DOut D
DOut E
/Out enable
DAvailable
Column X1
Column X2
MM74C923
C9
0,1uF
C10
1uF
R4
10k
R3
4,7k
Q1
2N2222