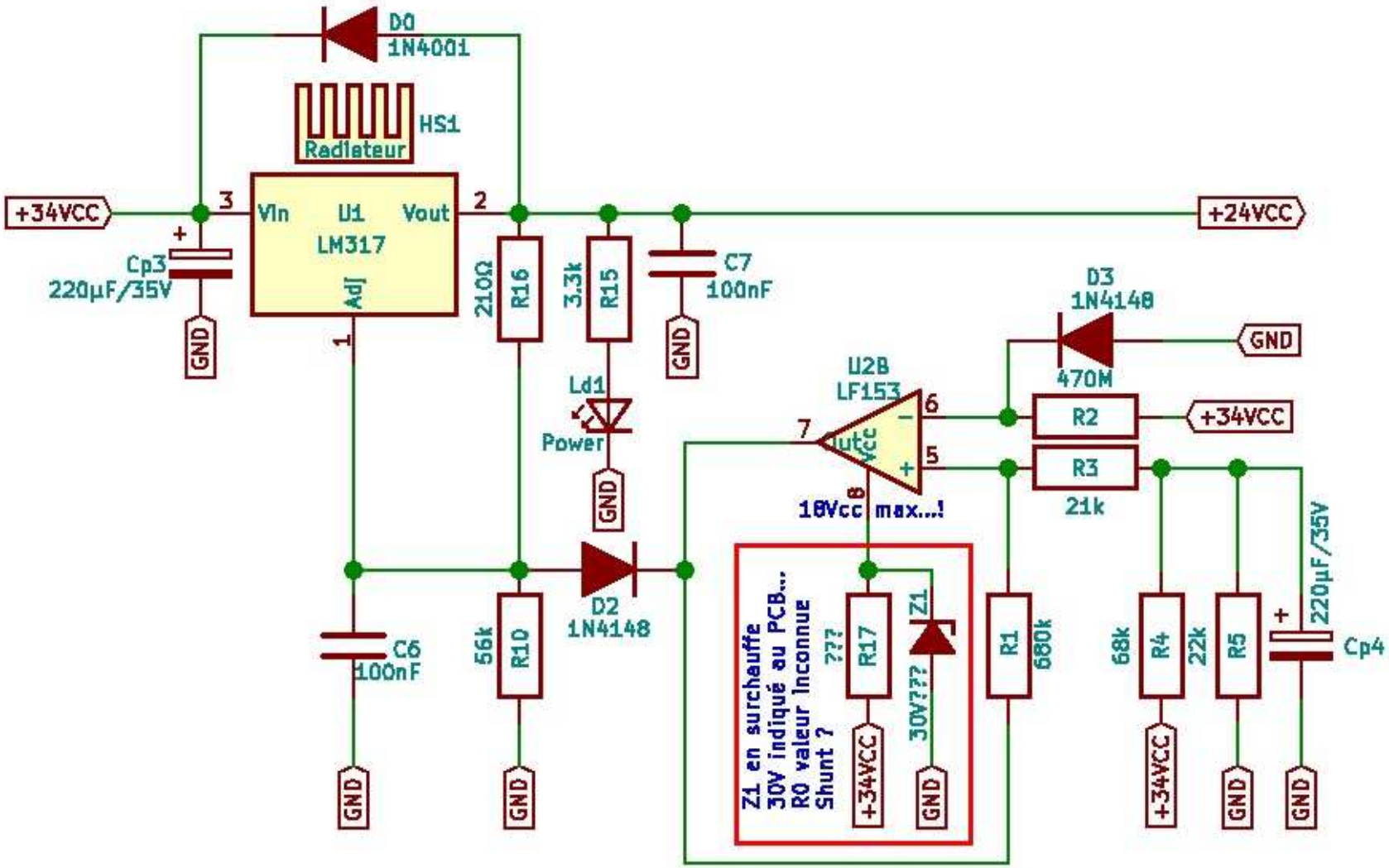

V_{IN}	34V	Tension 24V redressée filtrée
V_Z	15V	Vmax Alim LF153
V_R	19V	Tension aux bornes de R17
I_R	10mA	Courant min pour LF153
R	190Ω	Valeur R17
W_R	0,19W	Puissance R17
W_Z	0,15W	Puissance Z1