Schema de l'interrupteur crépusculaire activé par impulsion

Au repos, le BP est OUVERT lorsque le portail est OUVERT.

Pour que la charge soit alimentée, il faut que les 2 cas suivants soient réunies :

- Impulsion de FERMETURE le BP " Contact portail "

- L'obscurité soit suffisante

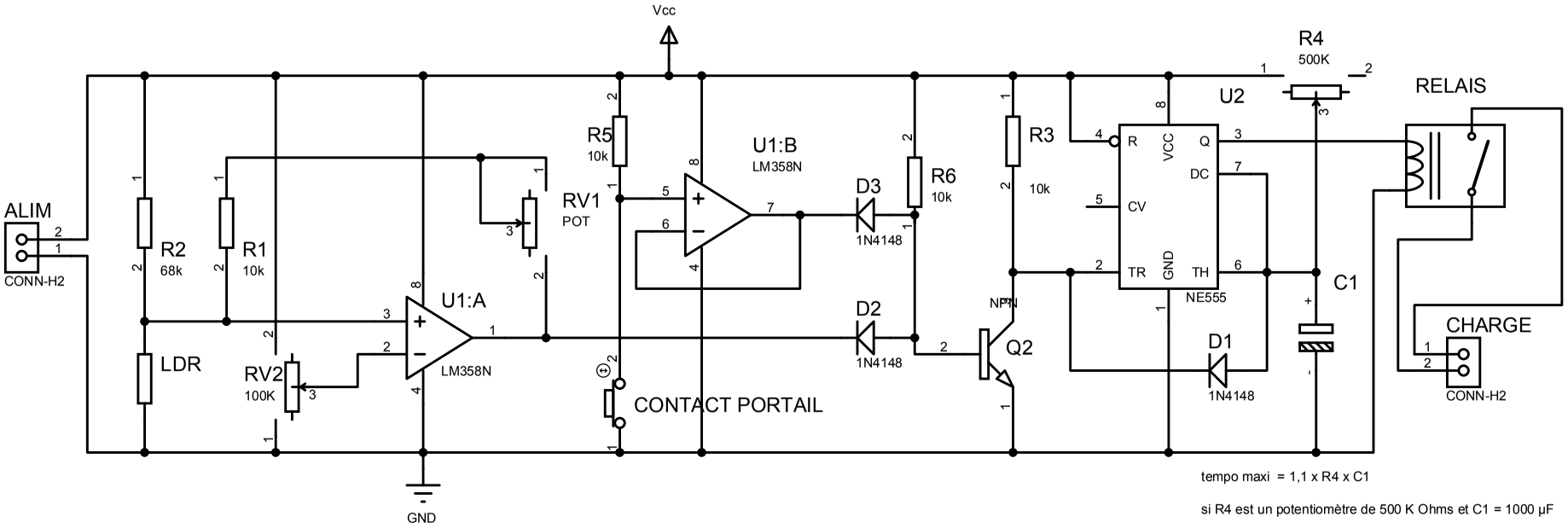

tempo maxi = 1,1 x R4 x C1

si R4 est un potentiomètre de 500 K Ohms et C1 = 1000 µF

-> tempo maxi = 1,1 x 500 Kohms x 1000 µF

-> tempo maxi = 549s soit 9 minutes environ