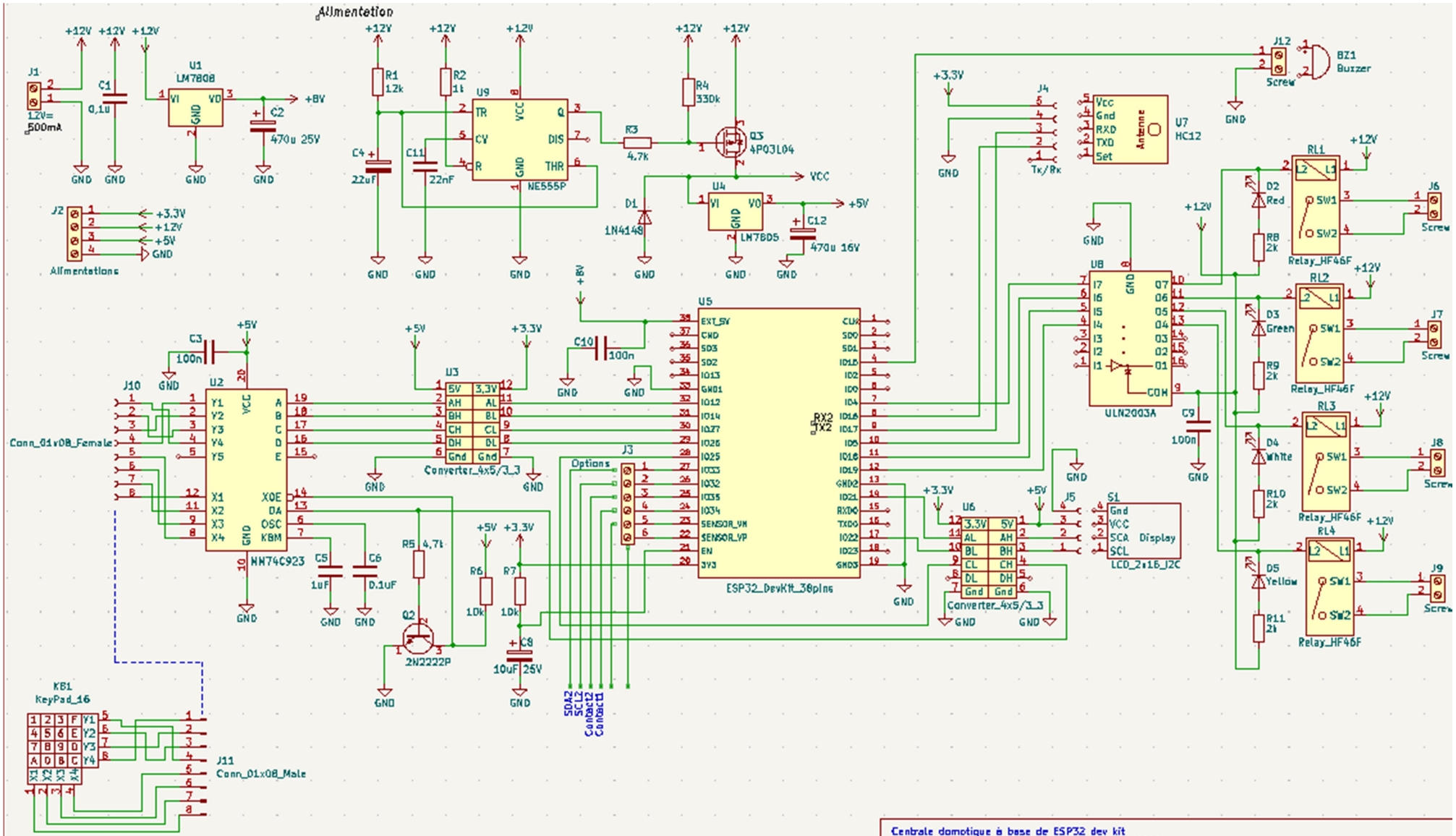


Centrale domotique à base de ESP32 dev kit
Transmission vers terminaux XIAO via liaisons HC12
Protocole propriétaire V2

Sheet: /
File: Domotique_MM_V3.kicad_sch

**Title:** Domotique Normic – Centrale

| | | |
|---|---|---|
| Size: A4 | Date: 01/02/2024 | Rev: 12 |
| KiCad E.D.A. kicad (6.0.9) | | Id: 1/1 |