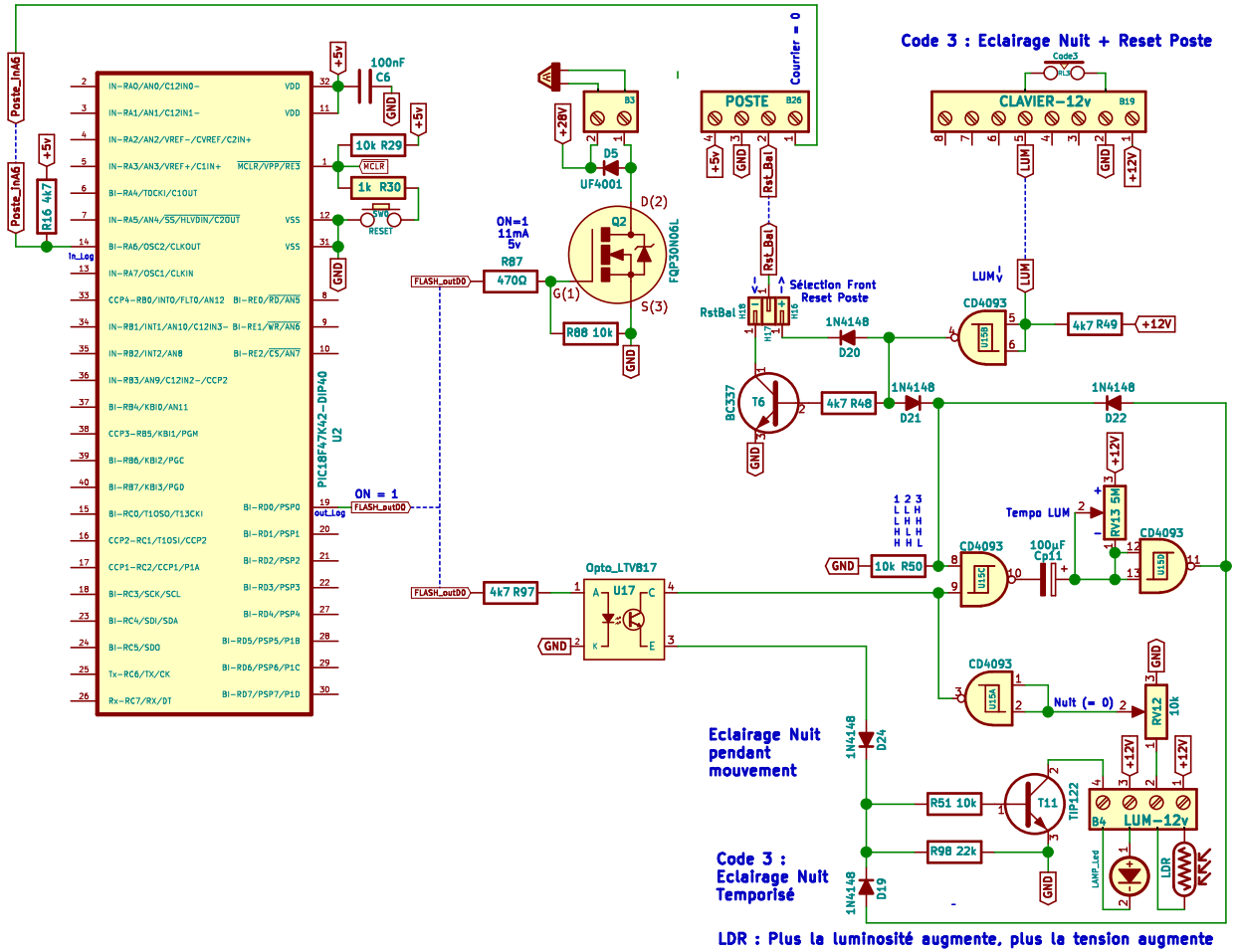

PIC18F47K42(DIP40) + CD4093
Reset POSTE
Eclairage Mouvement (Nuit)
Eclairage Temporisé Code 3 (Nuit)
HT

Sheet: /
File: (V20.0.1) LUM&CD4093 (2).sch

Title: Portail (CD4093) : LUM + POSTE

Size: User	Date: 14/08/2025	**Rev: V20.0.1**
KiCad E.D.A. eeschema (5.1.7)-1		Id: 1/1