Avant le DSP

ADC : PCM4204

Ampli : OPA1632

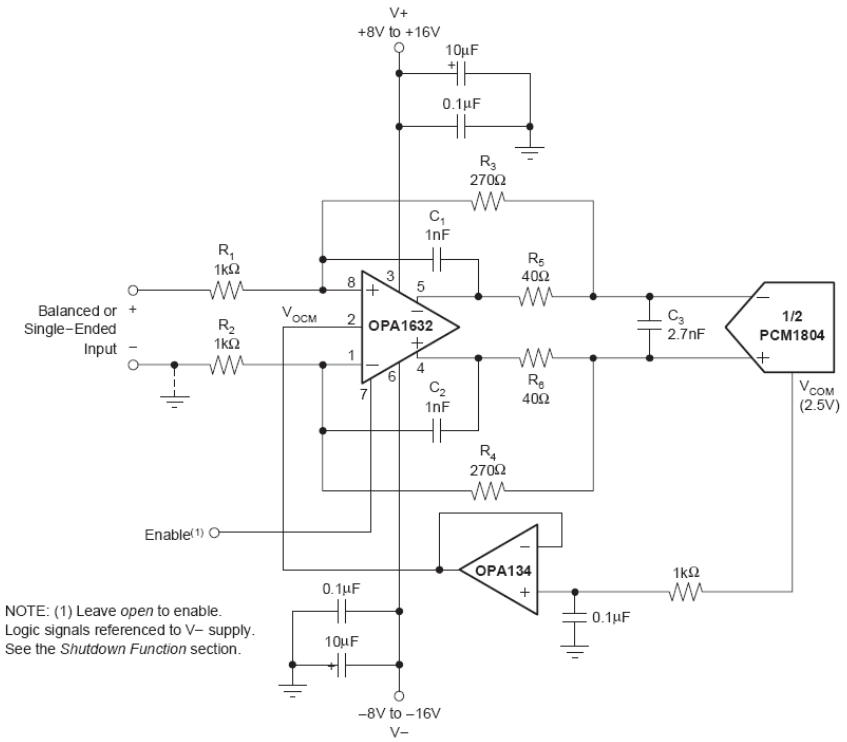

Idée pour choisir la pleine echelle(0.1,1,10V) : faire varier R1 et R2, donc les remplacer par des filtres à capacité commutée=> inconvenient cité par Alain. Comment faire alors ?

D'où tirer les +/-8V d'alip de l'AOP (alim par USB) ?

Filtre anti aliasing :

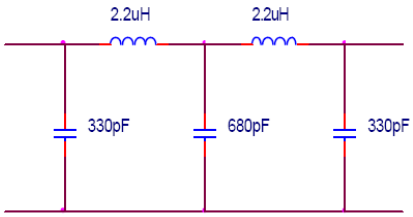

Comment imposer une impedence d'entrée ?
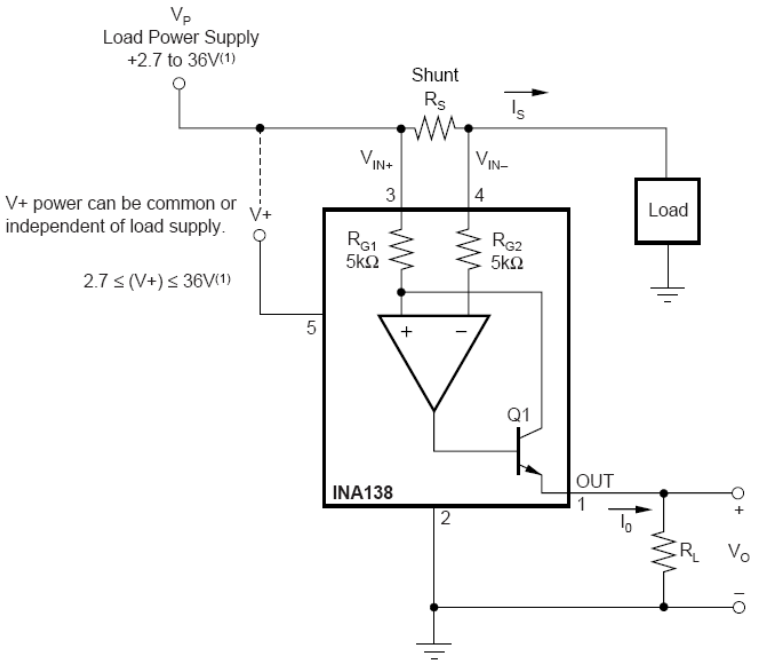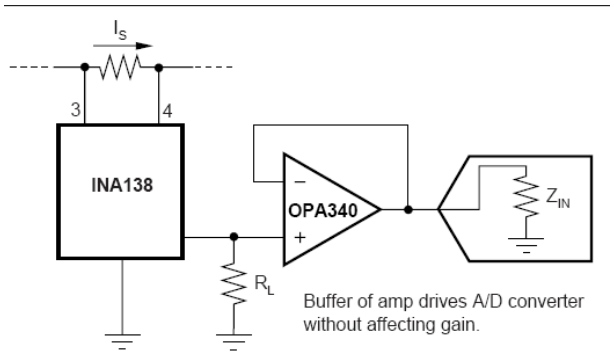
Entrée ICP : INA138