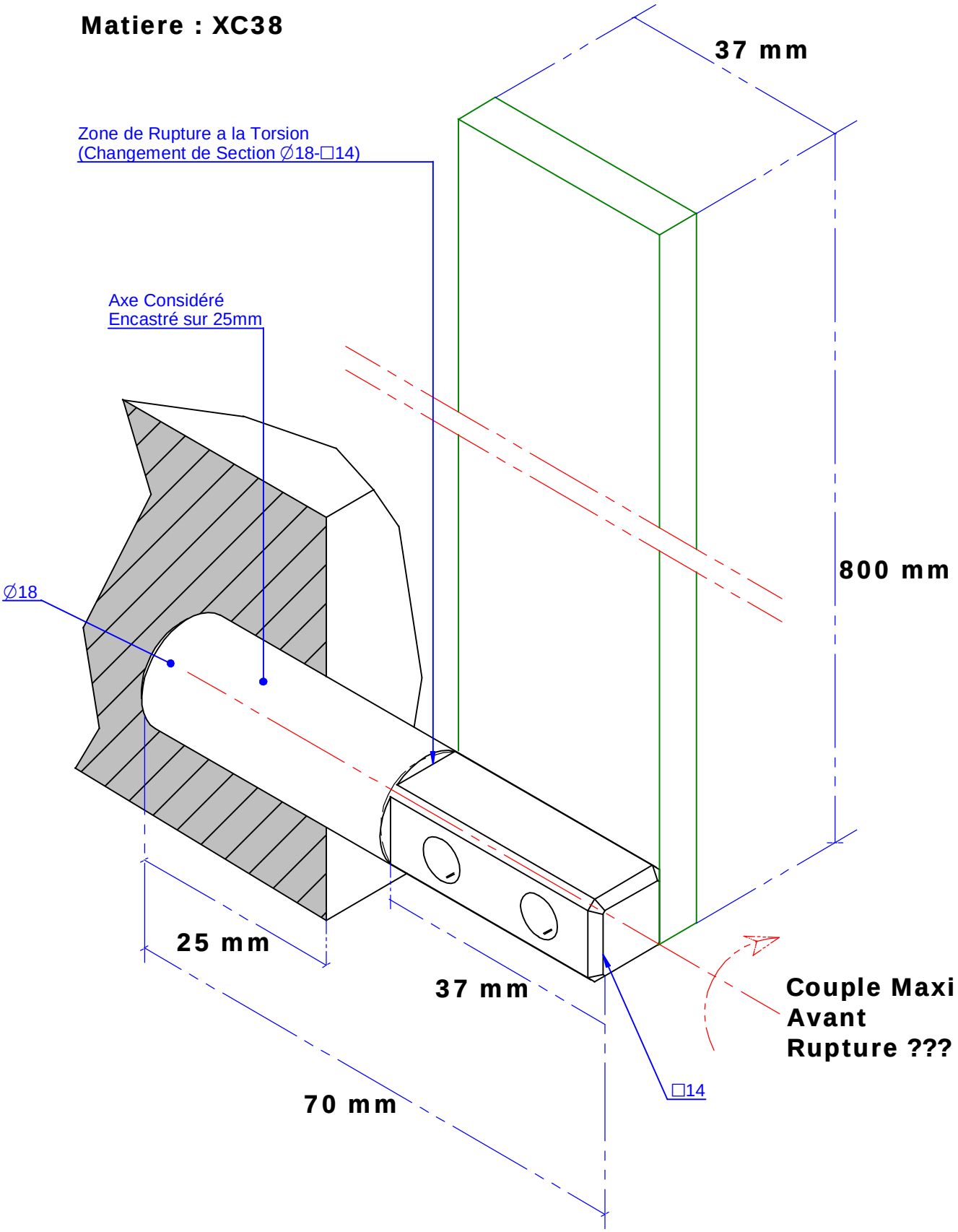Matiere : XC38