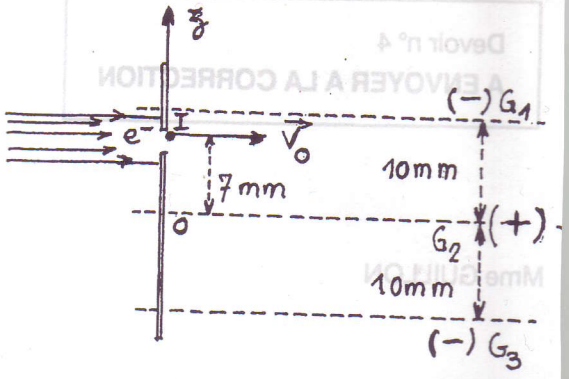
z
(−) G1
e⁻
I
V0
10mm
7mm
O
G2
(+)
10mm
(−) G3