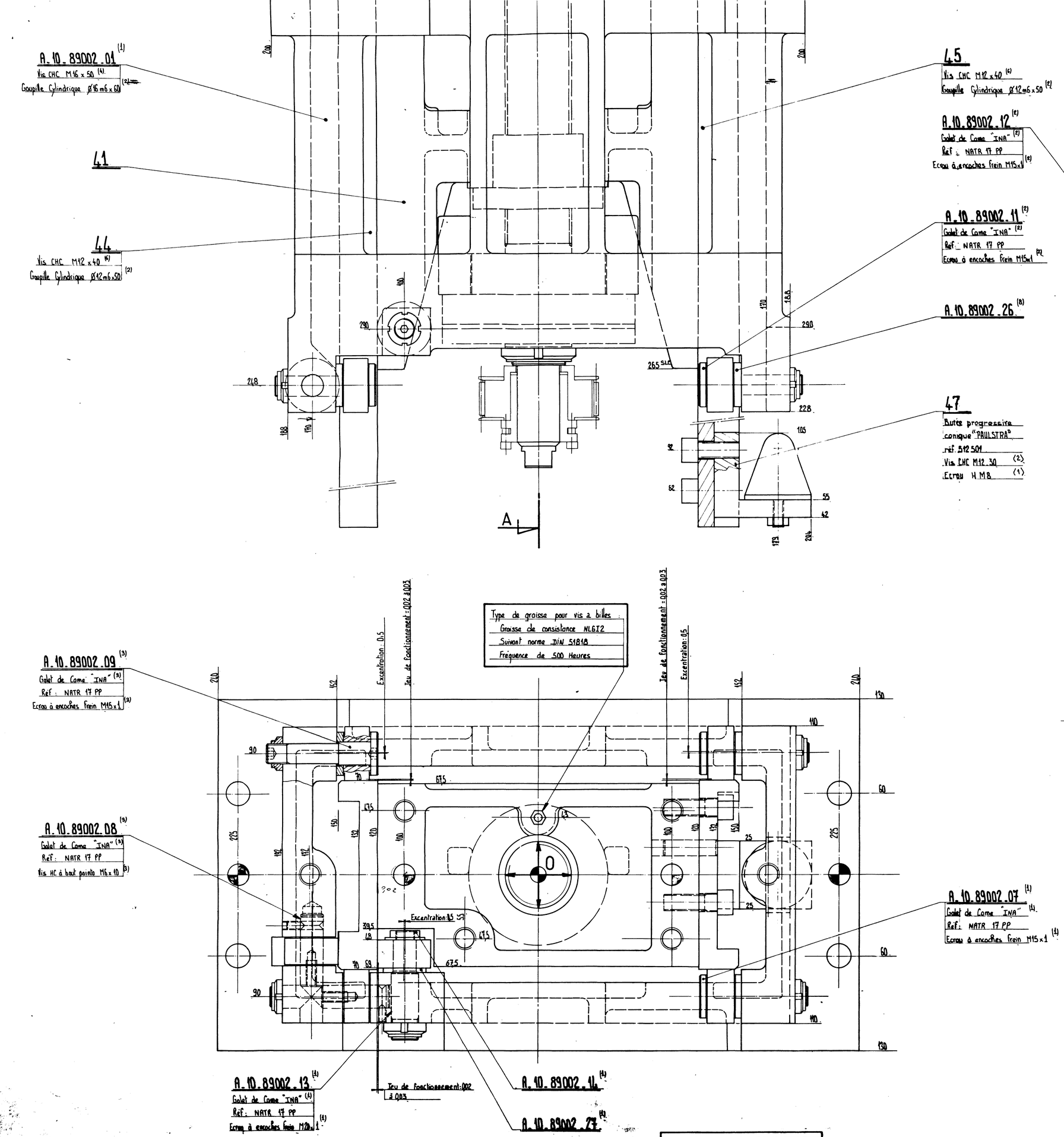


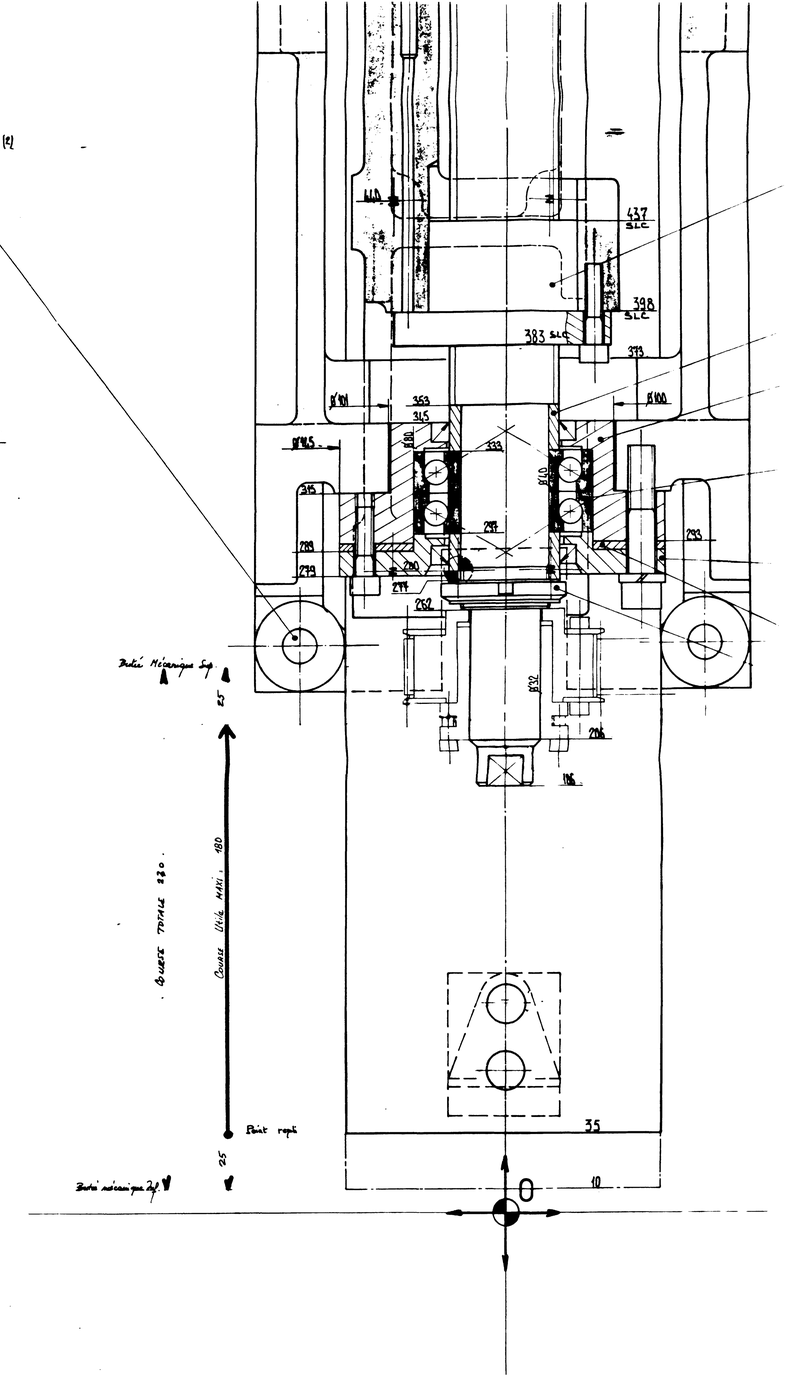





A108900240V2

N° A.10.89002.40