COURONNES SÉRIES LÉGÈRES

PLAN ET COURBES - SANS DENTURE

FAMILLES : 23 - 26 - 29

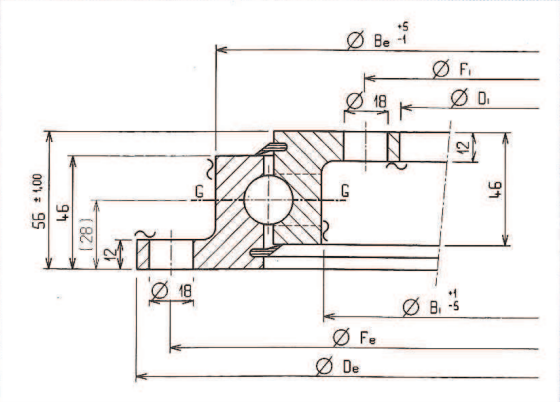

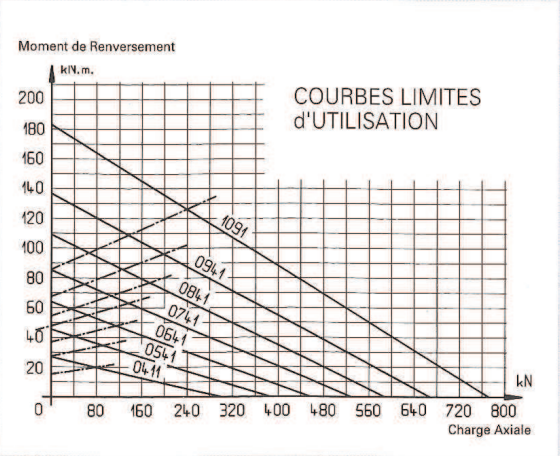

Les trous de fixation sont équidistants.

Ne : nombre de trous sur la bague extérieure.

Ni : nombre de trous sur la bague intérieure.

G = 4 graisseurs équidistants M8 x 100 montés sur chaque bague.

Matière : Acier XC 45 amélioré, code Z.

Ces couronnes sont également disponibles sans perçage, de référence identique, elles sont différenciées par les deux derniers caractères :
00 : sans perçage de fixation,
01 : perçage standard.

Les courbes de capacité "Séries Légères" sont des courbes d'utilisation à lecture directe, il n'est pas nécessaire de prendre en compte les différents facteurs.

COURONNES SÉRIES LÉGÈRES

RÉFÉRENCES - SANS DENTURE

FAMILLES : 23 - 26 - 29

		COTES EN MILLIMÈTRES							
		DIMENSIONS				FIXATIONS			
RÉFÉRENCES	POIDS Kg	De	Di	Be	Bi	Fe	Ne	Fi	Ni
23 0411 01	23	518	304	454	368	490	8	332	12
23 0541 01	34	648	434	584	498	620	10	462	14
23 0641 01	40	748	534	684	598	720	12	562	16
23 0741 01	46	848	634	784	698	820	12	662	16
23 0841 01	52	948	734	884	798	920	14	762	18
23 0941 01	58	1048	834	984	898	1020	16	862	20
23 1091 01	67	1198	984	1134	1048	1170	16	1012	20

Les familles 23 : classe I 26 : classe III 29 : classe V ont la même géométrie.

Les caractéristiques des classes de ces familles sont rassemblées dans le tableau page 106.
Pour effectuer le choix de la classe adaptée à votre application, veuillez nous consulter.